種　類

■ダブルシール
グリース漏れを低減できるため，省メインテナンス性で長寿命化が期待できるオプションです（実験中）.
　追い番号：ーD

■スクレーパシングルシール
スパッタなどが飛散する環境向けのオプションです.
　追い番号：ーK

■スクレーパダブルシール
スパッタなどが飛散する環境で，なおかつグリース補給の低減を図ることの出来るオプションです.
　追い番号：ーDK

■メインテナンスフリーシール
リニアベアリングにて長寿命化（標準品×3.7）の実績があるシールオプションです．組み付け後のグリース補給が一切不要になります.
　追い番号：ーMF

■スクレーパメインテナンスフリーシール
スパッタなどが飛散する環境で，なおかつ高防塵性と長寿命化が求められる場合に最適なオプションです.
　追い番号：ーMFK

ダブルシール

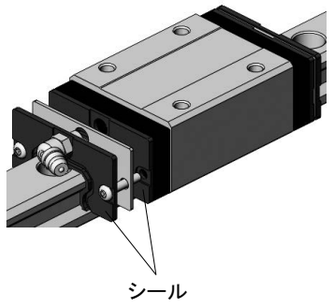

スクレーパシングルシール

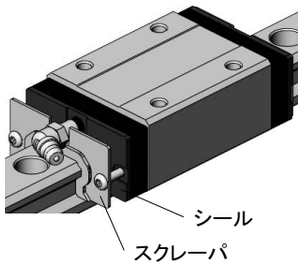

スクレーパダブルシール

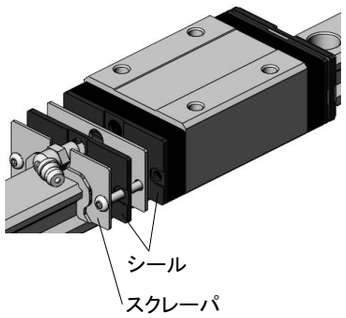

メインテナンスフリーシール

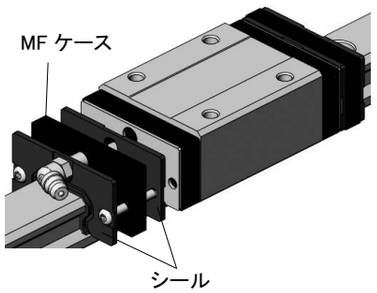

スクレーパメインテナンスフリーシール

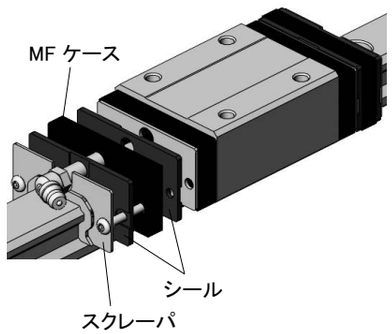

呼ビ番号　EGS20 −K −CG −2 ×1000

- 型　番：EGS20
- シール：−K
  - 標準型
  - M−防錆型
- グリース：−CG
- レール1本に使用するベアリング数：−2
- レール長さ（Lo）：×1000

D	ダブルシール
K	スクレーパシングルシール
DK	スクレーパダブルシール
MF	メインテナンスフリーシール
MFK	スクレーパメインテナンスフリーシール

無記号	標準グリース
CG	クリーングリース
VG	真空グリース
HG	高温グリース
FG	食品グリース

※グリースの性状P44参照

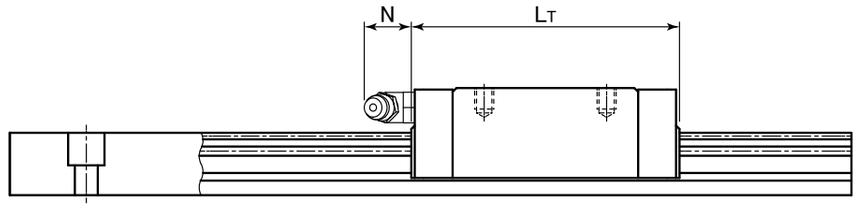

表：各シール装着時全長寸法表　　単位：mm

ダブルシール			スクレーパシングルシール			スクレーパダブルシール			メインテナンスフリーシール			スクレーパメインテナンスフリーシール		
型　番	LT	N	型　番	LT	N	型　番	LT	N	型　番	LT	N	型　番	LT	N
EGS15-D	64.6	(6)	EGS15-K	60.4	(6)	EGS15-DK	66.4	(6)	EGS15-MF	78.2	(6)	EGS15-MFK	80	(6)
EGS20-D	77.1	(13)	EGS20-K	72.5	(13)	EGS20-DK	79.5	(13)	EGS20-MF	90.7	(13)	EGS20-MFK	93.1	(13)
EGS25-D	86.2	(13)	EGS25-K	81.9	(13)	EGS25-DK	88.9	(13)	EGS25-MF	99.8	(13)	EGS25-MFK	102.5	(13)
EGS30-D	102.8	(12)	EGS30-K	97.4	(12)	EGS30-DK	105.4	(12)	EGS30-MF	116.4	(12)	EGS30-MFK	119	(12)
EGS15S-D	46.6	(6)	EGS15S-K	42.4	(6)	EGS15S-DK	48.4	(6)	EGS15S-MF	60.2	(6)	EGS15S-MFK	69	(6)
EGS20S-D	56.1	(13)	EGS20S-K	51.5	(13)	EGS20S-DK	66.4	(13)	EGS20S-MF	69.7	(13)	EGS20S-MFK	72.1	(13)
EGS25S-D	61	(13)	EGS25S-K	56.7	(13)	EGS25S-DK	63.7	(13)	EGS25S-MF	74.6	(13)	EGS25S-MFK	74.4	(13)
EGS30S-D	72.2	(12)	EGS30S-K	66.8	(12)	EGS30S-DK	74.8	(12)	EGS30S-MF	85.8	(12)	EGS30S-MFK	88.4	(12)
EGH15-D	64.6	(6)	EGH15-K	60.4	(6)	EGH15-DK	66.4	(6)	EGH15-MF	78.2	(6)	EGH15-MFK	80	(6)
EGH20-D	77.1	(13)	EGH20-K	72.5	(13)	EGH20-DK	79.5	(13)	EGH20-MF	90.7	(13)	EGH20-MFK	93.1	(13)
EGH25-D	86.2	(13)	EGH25-K	81.9	(13)	EGH25-DK	88.9	(13)	EGH25-MF	99.8	(13)	EGH25-MFK	102.5	(13)
EGH30-D	102.8	(12)	EGH30-K	97.4	(12)	EGH30-DK	105.4	(12)	EGH30-MF	116.4	(12)	EGH30-MFK	119	(12)
EGH35-D	120.5	(12)	EGH35-K	114.1	(12)	EGH35-DK	123.1	(12)	−	−	−	−	−	−
EGH45-D	139	(11)	EGH45-K	132	(11)	EGH45-DK	142	(11)	−	−	−	−	−	−
EGH20L-D	105.1	(13)	EGH20L-K	100.5	(13)	EGH20L-DK	107.5	(13)	EGH20L-MF	106.2	(13)	EGH20L-MFK	108.6	(13)
EGH25L-D	115.6	(13)	EGH25L-K	111.3	(13)	EGH25L-DK	118.3	(13)	EGH25L-MF	129.2	(13)	EGH25L-MFK	131.9	(13)
EGH30L-D	138.5	(12)	EGH30L-K	133.1	(12)	EGH30L-DK	141.1	(12)	EGH30L-MF	152.1	(12)	EGH30L-MFK	154.7	(12)
EGH35L-D	162.5	(12)	EGH35L-K	156.1	(12)	EGH35L-DK	165.1	(12)	−	−	−	−	−	−
EGH45L-D	184	(11)	EGH45L-K	177	(11)	EGH45L-DK	187	(11)	−	−	−	−	−	−
EGH15F-D	64.6	(6)	EGH15F-K	60.4	(6)	EGH15F-DK	66.4	(6)	EGH15F-MF	78.2	(6)	EGH15F-MFK	80	(6)
EGH20F-D	77.1	(13)	EGH20F-K	72.5	(13)	EGH20F-DK	79.5	(13)	EGH20F-MF	90.7	(13)	EGH20F-MFK	93.1	(13)
EGH25F-D	86.2	(13)	EGH25F-K	81.9	(13)	EGH25F-DK	88.9	(13)	EGH25F-MF	99.8	(13)	EGH25F-MFK	102.5	(13)
EGH30F-D	102.8	(12)	EGH30F-K	97.4	(12)	EGH30F-DK	105.4	(12)	EGH30F-MF	116.4	(12)	EGH30F-MFK	119	(12)
EGH35F-D	120.5	(12)	EGH35F-K	114.1	(12)	EGH35F-DK	123.1	(12)	−	−	−	−	−	−
EGH20FL-D	105.1	(13)	EGH20FL-K	100.5	(13)	EGH20FL-DK	107.5	(13)	EGH20FL-MF	106.2	(13)	EGH20FL-MFK	108.6	(13)
EGH25FL-D	115.6	(13)	EGH25FL-K	111.3	(13)	EGH25FL-DK	118.3	(13)	EGH25FL-MF	129.2	(13)	EGH25FL-MFK	131.9	(13)
EGH30FL-D	138.5	(12)	EGH30FL-K	133.1	(12)	EGH30FL-DK	141.1	(12)	EGH30FL-MF	152.1	(12)	EGH30FL-MFK	154.7	(12)
EGH35FL-D	162.5	(12)	EGH35FL-K	156.1	(12)	EGH35FL-DK	165.1	(12)	−	−	−	−	−	−
EGH45FL-D	184	(11)	EGH45FL-K	177	(11)	EGH45FL-DK	187	(11)	−	−	−	−	−	−

＊防錆型の各シール・オプション品装着時の全長寸法も上表と同じになります.