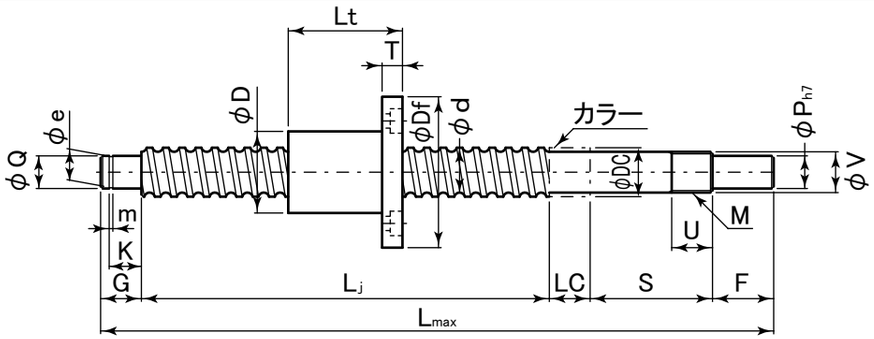

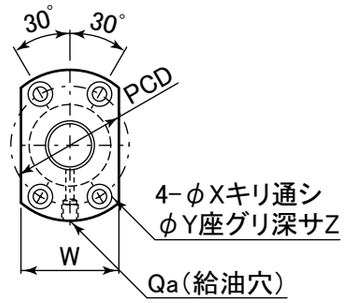

表：BSMP(C10 class)シリーズ寸法表（中リード/コンパクトタイプ）

単位：mm

型番	加工区分	呼び 外径 d	呼び リード ℓ	最大ストローク St	L_j	最大ネジ軸長 L_{max}	固定側軸端 P_{h7}	F	V	S	M	U	カラー DC	カラー LC	支持側 Q	K	
BSMP1004	R	10	4	912	946	1000	6	10	8	−0.002 −0.008	27	M8×1.0	9	11.5	8	6	−0.002 −0.010	6.8	
BSMP1604	R	16	4	988	1033	1100	10	15	12	−0.003 −0.018	30	M12×1.0	10	15	10	10	−0.002 −0.015	9.15	+0.1 0
BSMP1605	R		5	1388	1433	1500													
BSMP1610	R		10	1376															
BSMP2004	R	20	4	1867	1913	2000	12	20	15		40	M15×1.0	15	19.5	15	15	−0.003 −0.018	10.15	
BSMP2005	R		5	1862															
BSMP2504	R	25	4	2836	2882	3000	15	27	20	−0.004 −0.021	53	M20×1.0	16	25	20	20	−0.004 −0.021	15.35	
BSMP2505	R		5	2831															
BSMP2510	R		10	2802															

型番	軸端 G	e		m		ナット主要寸法 外径 D	全長 Lt	フランジ 外径 Df	厚さ T	幅 W	PCD	取付穴 X	Y	Z	給油穴 Qa	ボール径 Dw	循環数	基本定格荷重 Ca (kN)	Coa (kN)
BSMP1004	9	5.7	0 −0.06	0.8	+0.1 0	26	34	46	10	28	36	4.5	8	4.5	M6	2.0	1×3	2.02	3.49
BSMP1604	12	9.6	0 −0.09	1.15	+0.14 0	30	45	49	10	34	39	4.5	8	4.5	M6	2.381	1×4	4.12	9.00
BSMP1605																3.175		5.69	11.0
BSMP1610						34	57	58			45	5.5	9.5	5.5			1×3	5.60	10.8
BSMP2004	12	14.3	0 −0.11	1.15		34	46	57	11	40	45	5.5	9.5	5.5	M6	2.381	1×4	4.57	11.4
BSMP2005							51									3.175		6.52	14.3
BSMP2504	18	19	0 −0.21	1.35		40	46	63	11	46	51	5.5	9.5	5.5	M6	2.381	1×4	5.11	14.7
BSMP2505							51								M8	3.175		7.36	18.6
BSMP2510						46	80	72	12	52	58	6.5	11	6.5	M6	4.762		12.3	26.5

＊R：転造品
＊お客様のご要望に応じて，オプションとして他の軸端加工も承りますので，図面をFAXでお送り下さい．

＊Qa（給油穴）のM8仕様のピッチは1.0（細目）となります．

サポートユニット

固定側サポートユニット		支持側サポートユニット	
ブロックタイプ：SUHシリーズ	フランジタイプ：SUFシリーズ	ブロックタイプ：FHシリーズ	フランジタイプ：FFシリーズ

表：ボールネジとサポートユニットとの組合せ

ボールネジ軸外径	ブロックタイプサポートユニット 固定側サポートユニット	ブロックタイプサポートユニット 支持側サポートユニット	フランジタイプサポートユニット 固定側サポートユニット	フランジタイプサポートユニット 支持側サポートユニット	掲載ページ
φ10	SUH8	FH8	SUF8	FF8	P420～425
φ16	SUH12	FH12	SUF12	FF12	
φ20	SUH15	FH15	SUF15	FF15	
φ25	SUH20	FH20	SUF20	FF20	

駆動源別カップリング

サーボモータ用	ステッピングモータ用	手動式用	掲載ページ
			P431～433
高減衰能ゴムタイプ：XGT2-Cシリーズ	ジョータイプ：MJT-Cシリーズ	オルダムタイプ：MOR-Cシリーズ	

呼ビ番号

BSMP20 05 × 1000(L指定長さ) − (SUH15 − FH15) − (MJT − 30C − 12 × 14)

- ネジ軸外径
- リード
- ネジ軸長さ
- サポートユニット型番：固定側 / 支持側

固定側	支持側
SUH	FH
SUF	FF

- カップリング型番
- カップリング外径
- 軸穴径D_1・D_2

C	クランピングタイプ

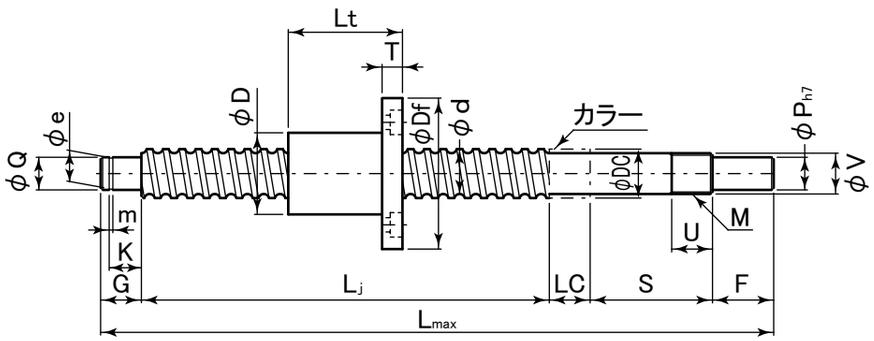

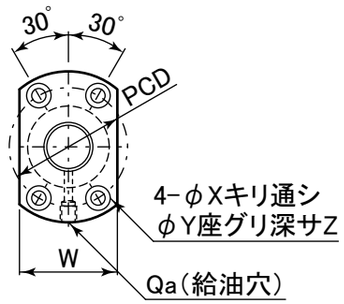

表：BSMP(C10 class)シリーズ寸法表（中リード/コンパクトタイプ）

単位：mm

型番	加工区分	呼び 外径 d	呼び リード ℓ	最大ストローク St	L_j	最大ネジ軸長 L_{max}	固定側軸端 P_{h7}	F	V	S	M	U	カラー DC	カラー LC	支持側 Q		支持側 K	
BSMP3204	R	32	4	2813	2860	3000	20	33	25	−0.004 −0.021	62	M25×1.5	20	32	25	25	−0.004 −0.021	16.35	+0.1 0
BSMP3205	R		5	2808															
BSMP3210	R		10	2775															
BSMP4005	R	40	5	—	—	3000	—	—	—	—	—	—	—	—	—	—		—	
BSMP4010	R		10																

型番	軸端 G	軸端 e	軸端 m		ナット主要寸法 外径 D	全長 Lt	フランジ 外径 Df	厚さ T	幅 W	PCD	取付穴 X	取付穴 Y	取付穴 Z	給油穴 Qa	ボール径 Dw	循環数	基本定格荷重 Ca (kN)	Coa (kN)
BSMP3204	20	23.9	1.35	+0.14 0	46	47	72	12	52	58	6.5	11	6.5	M6	2.381	1×4	5.67	19.0
BSMP3205		0 −0.21				52								M8	3.175		8.31	24.5
BSMP3210					54	85	88	15	62	70	9	14	8.5		6.35		19.8	43.9
BSMP4005	—	—	—		56	55	90	15	64	72	9	14	8.5	M8	3.175	1×4	9.20	31.2
BSMP4010					62	88	104	18	70	82	11	17.5	11		6.35		22.7	57.4

＊R：転造品
＊お客様のご要望に応じて，オプションとして他の軸端加工も承りますので，図面をFAXでお送り下さい．
＊φ40転造ボールネジは，お客様のご要望に応じて，軸端加工を承りますので，図面をFAXでお送りください．

＊Qa（給油穴）のM8仕様のピッチは1.0（細目）となります．

サポートユニット

固定側サポートユニット		支持側サポートユニット	
ブロックタイプ：SUHシリーズ	フランジタイプ：SUFシリーズ	ブロックタイプ：FHシリーズ	フランジタイプ：FFシリーズ

表：ボールネジとサポートユニットとの組合せ

ボールネジ軸外径	ブロックタイプサポートユニット 固定側サポートユニット	ブロックタイプサポートユニット 支持側サポートユニット	フランジタイプサポートユニット 固定側サポートユニット	フランジタイプサポートユニット 支持側サポートユニット	掲載ページ
φ32	SUH25	FH25	SUF25	FF25	P420～425
φ40	—	—	—	—	

駆動源別カップリング

サーボモータ用	ステッピングモータ用	手動式用	掲載ページ
			P431～433
高減衰能ゴムタイプ：XGT2-Cシリーズ	ジョータイプ：MJT-Cシリーズ	オルダムタイプ：MOR-Cシリーズ	

呼ビ番号

BSMP32 04 × 1000(L指定長さ) − (SUH25 − FH25) − (MJT − 40C − 20 × 19)

- ボールネジ型番：BSMP
- ネジ軸外径：32
- リード：04
- ネジ軸長さ：1000
- サポートユニット型番：固定側 SUH25／支持側 FH25

固定側	支持側
SUH	FH
SUF	FF

- カップリング型番：MJT
- カップリング外径：40C
- 軸穴径D1・D2：20 × 19

C	クランピングタイプ

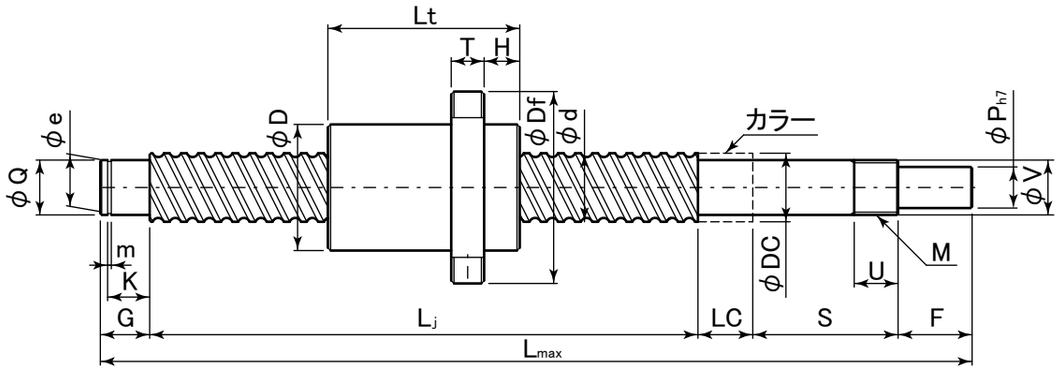

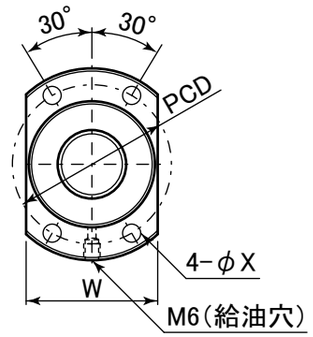

表：BSDP-A(C10 class)シリーズ寸法表（大リード）

単位：mm

型番	加工区分	呼びビ 外径 d	呼びビ リード ℓ	最大ストローク St	L_j	最大ネジ軸長 L_{max}	固定側軸端 P_{h7}	F	V	S	M	U	カラー DC	カラー LC	支持側 Q	K	G	e	m	ナット主要寸法 外径 D	全長 Lt	フランジ 外径 Df	厚さ T	幅 W	PCD	H	取付穴 X	ボール径 Dw	循環数	基本定格荷重 Ca (kN)	Coa (kN)
BSDP1616A	R	16	16	1388	1433	1500	10	15	12	−0.003 −0.018	30	M12×1.0	10	15	10	10	−0.002 −0.015	9.15	+0.1 0	12	9.6	0 −0.09	1.15	+0.14 0	32	45	53	10	34	42	10.1	4.5	2.778	1.8×2	4.68	9.94
BSDP2020A	R	20	20	1861	1913	2000	12	20	15		40	M15×1.0	15	20	15	15	−0.003 −0.018	10.15		12	14.3	0 −0.11	1.15		39	52	62	10	41	50	13	5.5	3.175	1.8×2	6.27	14.4
BSDP2525A	R	25	25	2818	2882	3000	15	27	20	−0.004 −0.021	53	M20×1.0	16	25	20	20	−0.004 −0.021	15.35		18	19	0 −0.21	1.35		47	64	74	12	49	60	15	6.6	3.969	1.8×2	9.36	22.5
BSDP3232A	R	32	32	2782	2860	3000	20	33	25		62	M25×1.5	20	31	25	25		16.35		20	23.9		1.35		58	78	92	12	60	74	17	9	4.762	1.8×2	13.2	34.1
BSDP4040A	R	40	40	−	−	3000	−	−	−	−	−	−	−	−	−	−	−	−		−	−	−	−		73	99	114	15	75	93	19.5	11	6.35	1.8×2	21.8	57.7

＊R：転造品
＊お客様のご要望に応じて，オプションとして他の軸端加工も承りますので，図面をFAXでお送り下さい．
＊φ40転造ボールネジは，お客様のご要望に応じて，軸端加工を承りますので，図面をFAXでお送りください．

サポートユニット

固定側サポートユニット		支持側サポートユニット	
ブロックタイプ：SUHシリーズ	フランジタイプ：SUFシリーズ	ブロックタイプ：FHシリーズ	フランジタイプ：FFシリーズ

表：ボールネジとサポートユニットとの組合せ

ボールネジ軸外径	ブロックタイプサポートユニット 固定側サポートユニット	ブロックタイプサポートユニット 支持側サポートユニット	フランジタイプサポートユニット 固定側サポートユニット	フランジタイプサポートユニット 支持側サポートユニット	掲載ページ
φ16	SUH12	FH12	SUF12	FF12	P420〜425
φ20	SUH15	FH15	SUF15	FF15	
φ25	SUH20	FH20	SUF20	FF20	
φ32	SUH25	FH25	SUF25	FF25	
φ40	−	−	−	−	

駆動源別カップリング

サーボモータ用	ステッピングモータ用	手動式用	掲載ページ
			P431〜433
高減衰能ゴムタイプ：XGT2-Cシリーズ	ジョータイプ：MJT-Cシリーズ	オルダムタイプ：MOR-Cシリーズ	

呼ビ番号

BSDP20 20A × 1000(L指定長さ) − (SUH15 − FH15) − (MJT − 30C − 12 × 14)

- ボールネジ型番：BSDP20 20A
  - ネジ軸外径：20
  - リード：20A
- ネジ軸長さ：1000(L指定長さ)
- サポートユニット型番：(SUH15 − FH15)
  - 固定側：SUH15
  - 支持側：FH15

固定側	支持側
SUH	FH
SUF	FF

- カップリング型番：(MJT − 30C − 12 × 14)
  - カップリング外径：30C
  - 軸穴径D1・D2：12 × 14

カップリング外径	
C	クランピングタイプ

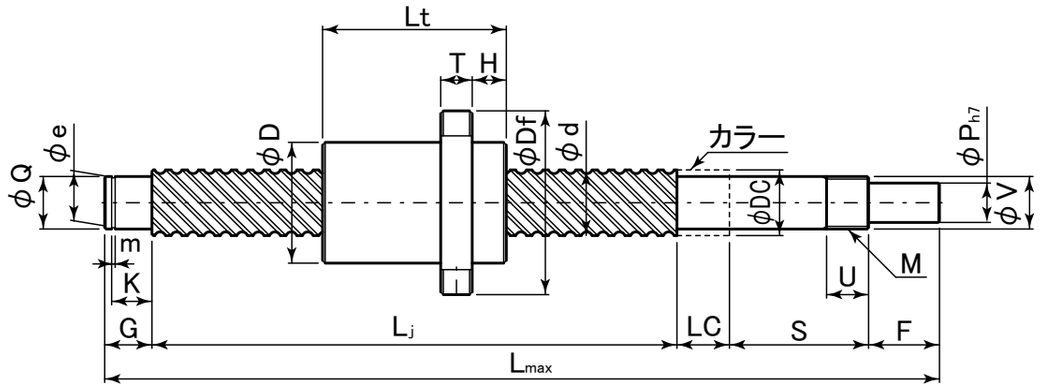

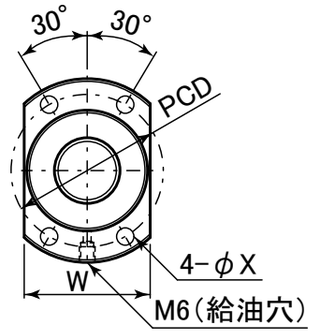

表：BSWP-A(C10 class)シリーズ寸法表（超大リード/コンパクトタイプ）

単位：mm

型番	加工区分	呼び 外径 d	呼び リード ℓ	最大ストローク St	L_j	最大ネジ軸長 L_{max}	固定側軸端 P_{h7}	F	V	S	M	U	カラー DC	LC	支持側 Q	K	
BSWP1632A	R	16	32	1390.5	1433	1500	10	15	12	−0.003 −0.018	30	M12×1.0	10	15	10	10	−0.002 −0.015	9.15	+0.1 0
BSWP2040A	R	20	40	1865	1913	2000	12	20	15		40	M15×1.0	15	20	15	15	−0.003 −0.018	10.15	
BSWP2550A	R	25	50	2824	2882	3000	15	27	20	−0.004 −0.021	53	M20×1.0	16	25	20	20	−0.004 −0.021	15.35	
BSWP3264A	R	32	64	2789	2860	3000	20	33	25		62	M25×1.5	20	31	25	25		16.35	

型番	軸端 G	e	m		ナット主要寸法 外径 D	全長 Lt	フランジ 外径 Df	厚さ T	幅 W	PCD	H	取付穴 X	ボール径 Dw	循環数	基本定格荷重 Ca (kN)	Coa (kN)
BSWP1632A	12	9.6	0 −0.09	1.15	32	42.5	53	10	34	42	10.1	4.5	2.778	0.8×2	2.22	4.56
BSWP2040A	12	14.3	0 −0.11	1.15	39	48	62	10	41	50	13	5.5	3.175	0.8×2	2.94	6.53
BSWP2550A	18	19	0 −0.21	1.35	47	58	74	12	49	60	15	6.6	3.969	0.8×2	4.39	10.2
BSWP3264A	20	23.9		1.35	58	71	92	12	60	74	17	9	4.762	0.8×2	6.19	15.3

＊R：転造品
＊お客様のご要望に応じて，オプションとして他の軸端加工も承りますので，図面をFAXでお送り下さい．

サポートユニット

固定側サポートユニット		支持側サポートユニット	
ブロックタイプ：SUHシリーズ	フランジタイプ：SUFシリーズ	ブロックタイプ：FHシリーズ	フランジタイプ：FFシリーズ

表：ボールネジとサポートユニットとの組合せ

ボールネジ軸外径	ブロックタイプサポートユニット 固定側サポートユニット	支持側サポートユニット	フランジタイプサポートユニット 固定側サポートユニット	支持側サポートユニット	掲載ページ
φ16	SUH12	FH12	SUF12	FF12	P420～425
φ20	SUH15	FH15	SUF15	FF15	
φ25	SUH20	FH20	SUF20	FF20	
φ32	SUH25	FH25	SUF25	FF25	

駆動源別カップリング

サーボモータ用	ステッピングモータ用	手動式用	掲載ページ
			P431～433
高減衰能ゴムタイプ：XGT2-Cシリーズ	ジョータイプ：MJT-Cシリーズ	オルダムタイプ：MOR-Cシリーズ	

呼ビ番号

BSWP20 40A × 1000(L指定長さ) − (SUH15 − FH15) − (MJT − 30C − 12 × 14)

- BSWP20：ボールネジ型番（ネジ軸外径）
- 40A：リード
- 1000：ネジ軸長さ
- SUH15：サポートユニット型番 固定側
- FH15：サポートユニット型番 支持側

固定側	支持側
SUH	FH
SUF	FF

- MJT：カップリング型番
- 30C：カップリング外径

C	クランピングタイプ

- 12 × 14：軸穴径D_1・D_2

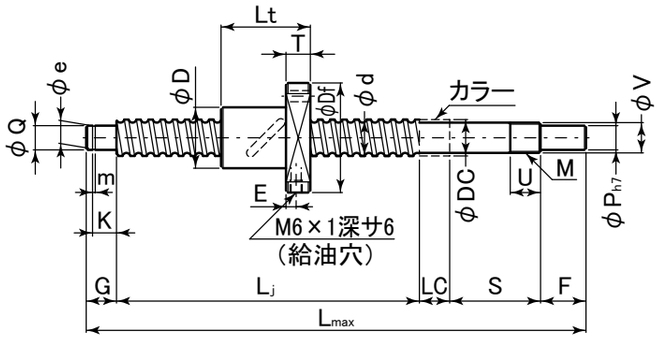

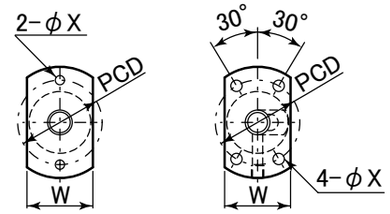

RBSMA0802

表：RBSMAP(C10 class)シリーズ寸法表（標準，中リード）

単位：mm

型番	加工区分	呼びネジ軸主要寸法 外径 d	リード ℓ	最大ストローク St	L_j	最大ネジ軸長 L_{max}	固定側軸端 P_{h7}	F	V	S	M	U	カラー DC	LC	支持側 Q	K	ナット主要寸法 軸端 G	e	m	外径 D	全長 Lt	フランジ 外径 Df	厚さ T	幅 W	PCD	取付穴 X	E	ボール径 Dw	循環数	基本定格荷重 Ca (kN)	Coa (kN)
RBSMAP0802	R	8	2	326	354	400	4.5	7.5	6	−0.002 −0.007	22.5	M6×0.75	7	9.5	7	6	−0.002 −0.010	6.8	9	5.7	0 −0.06	0.8	+0.1 0	20	28	40	6	24	30	4.5	−	1.588	3.5×1	1.8	3.2
RBSMAP1004	R	10	4	512	546	600	6	10	8	−0.002 −0.008	27	M8×1.0	9	11.5	8	6		6.8	9	5.7		0.8		26	34	46	8	28	36	4.5	−	2.381	2.5×1	2.3	4.8
RBSMAP1204	R	12	4	700	735	800	8	15	10	−0.002 −0.015	30	M10×1.0	10	14	10	8	−0.002 −0.015	7.9	10	7.6		0.9		30	35	50	8	30	40	4.5	−	2.381	2.5×1	2.6	5.8
RBSMAP1210	R		10	691																					44	54	12	32	41	5.5	5	3.175	1.5×1	2.9	5.0
RBSMAP1505	R	15	5	1093	1133	1200	10	15	12	−0.003 −0.018	30	M12×1.0	10	15	10	10		9.15	12	9.6	0 −0.09	1.15	+0.14 0	34	40	54	10	34	44	4.5	5	3.175	2.5×1	5.1	10.5
RBSMAP1510	R		10	1081																					52	57			45	5.5				5.1	10.5
RBSMAP2005	R	20	5	1873	1913	2000	12	20	15		40	M15×1.0	15	19.5	15	15	−0.003 −0.018	10.15	12	14.3	0 −0.11	1.15		40	40	60	10	40	50	4.5	5	3.175	2.5×1	6.2	14.7
RBSMAP2010	R		10	1856																				52	57	82	12	52	67	6.6		4.762		10.6	22.7

＊R：転造品
＊お客様のご要望に応じて，オプションとして他の軸端加工も承りますので，図面をFAXでお送り下さい．

サポートユニット

固定側サポートユニット		支持側サポートユニット	
ブロックタイプ：SUHシリーズ	フランジタイプ：SUFシリーズ	ブロックタイプ：FHシリーズ	フランジタイプ：FFシリーズ

表：ボールネジとサポートユニットとの組合せ

ボールネジ軸外径	ブロックタイプサポートユニット 固定側サポートユニット	支持側サポートユニット	フランジタイプサポートユニット 固定側サポートユニット	支持側サポートユニット	掲載ページ
φ8	SUH6	FH6	SUF6	FF8	P420～425
φ10	SUH8	FH8	SUF8	FF8	
φ12	SUH10	FH10	SUF10	FF10	
φ15	SUH12	FH12	SUF12	FF12	
φ20	SUH15	FH15	SUF15	FF15	

駆動源別カップリング

サーボモータ用	ステッピングモータ用	手動式用	掲載ページ
			P431～433
高減衰能ゴムタイプ：XGT2-Cシリーズ	ジョータイプ：MJT-Cシリーズ	オルダムタイプ：MOR-Cシリーズ	

呼ビ番号

RBSMAP20 05 × 1000(L指定長さ) − (SUH15 − FH15) − (MJT − 30C − 12 × 14)

- ボールネジ型番：RBSMAP
- ネジ軸外径：20
- リード：05
- ネジ軸長さ：1000(L指定長さ)
- サポートユニット型番：SUH15 − FH15
- 固定側：SUH15
- 支持側：FH15

固定側	支持側
SUH	FH
SUF	FF

- カップリング型番：MJT − 30C − 12 × 14
- カップリング外径：30C
- 軸穴径D1・D2：12 × 14

カップリング外径	
C	クランピングタイプ

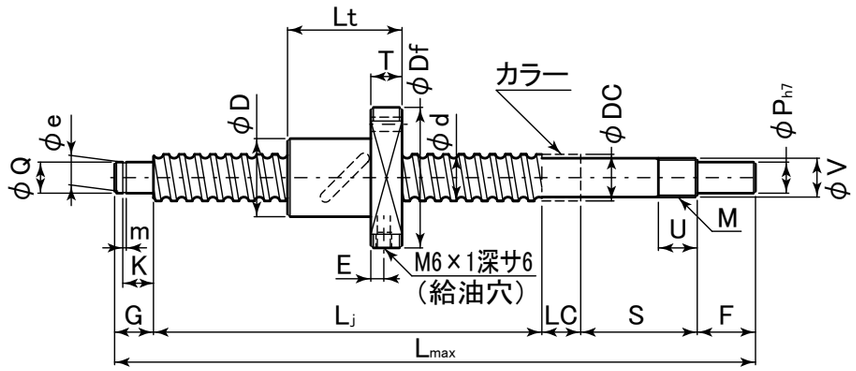

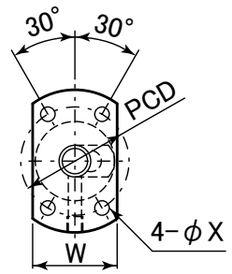

表：RBSMAP(C10 class)シリーズ寸法表（標準，中リード）

単位：mm

型番	加工区分	呼ビ 外径 d	呼ビ リード ℓ	最大ストローク St	L_j	最大ネジ軸長 L_{max}	固定側軸端 P_{h7}	F	V	S	M	U	カラー DC	カラー LC	支持側 Q	K	ナット主要寸法 外径 D	全長 Lt	フランジ 外径 Df	厚さ T	幅 W	PCD	取付穴 X	E	ボール径 Dw	循環数	基本定格荷重 Ca (kN)	C_{0a} (kN)
RBSMAP2505	R	25	5	2342	2382	2500	15	27	20	−0.004 −0.021	53	M20×1.0	16	25	20	20	−0.004 −0.021	15.35	+0.1 0	43	40	67	10	43	55	5.5	5	3.175	2.5×1	6.5	18.7
RBSMAP2510	R		10	2290																60	92	96	15	60	78	9		6.35	2.5×2	27.5	76.3
RBSMAP2806	R	28	6	2317	2382	2500	15	27	20		53	M20×1.0	16	25	20	20		15.35		50	65	80	12	50	65	6.6	6	3.175	2.5×2	12.1	42.3
RBSMAP3210	R	32	10	2768	2860	3000	20	33	25		62	M25×1.5	20	32	25	25		16.35		67	92	103	15	67	85	9	5	6.35	2.5×2	32.8	86.7
RBSMAP3610	R	36	10	—	—	3000	—	—	—	—	—	—	—	—	—	—		—		—	93	110	17	70	90	11	7	6.35	2.5×2	35.1	98.2
RBSMAP3620	R		20																		89									35.1	98.2
RBSMAP4010	R	40	10	—	—	4000	—	—	—	—	—	—	—	—	—	—		—		76	93	116	17	76	96	11	7	6.35	2.5×2	37.1	105.6

＊R：転造品
＊お客様のご要望に応じて，オプションとして他の軸端加工も承りますので，図面をFAXでお送り下さい．
＊φ36，φ40転造ボールネジは，お客様のご要望に応じて，軸端加工を承りますので，図面をFAXでお送りください．

サポートユニット

固定側サポートユニット		支持側サポートユニット	
ブロックタイプ：SUHシリーズ	フランジタイプ：SUFシリーズ	ブロックタイプ：FHシリーズ	フランジタイプ：FFシリーズ

表：ボールネジとサポートユニットとの組合せ

ボールネジ軸外径	ブロックタイプサポートユニット 固定側サポートユニット	ブロックタイプサポートユニット 支持側サポートユニット	フランジタイプサポートユニット 固定側サポートユニット	フランジタイプサポートユニット 支持側サポートユニット	掲載ページ
φ25	SUH20	FH20	SUF20	FF20	P420～425
φ28	SUH20	FH20	SUF20	FF20	
φ32	SUH25	FH25	SUF25	FF25	
φ36	—	—	—	—	
φ40	—	—	—	—	

駆動源別カップリング

サーボモータ用	ステッピングモータ用	手動式用	掲載ページ
			P431～433
高減衰能ゴムタイプ：XGT2-Cシリーズ	ジョータイプ：MJT-Cシリーズ	オルダムタイプ：MOR-Cシリーズ	

呼ビ番号

RBSMAP32 10 × 1000(L指定長さ) − (SUH25 − FH25) − (MJT − 40C − 20 × 19)

- ボールネジ型番：RBSMAP
- ネジ軸外径：32
- リード：10
- ネジ軸長さ：1000
- サポートユニット型番：SUH25 − FH25
  - 固定側：SUH / SUF
  - 支持側：FH / FF
- カップリング型番：MJT − 40C − 20 × 19
  - カップリング外径：40
  - 軸穴径D_1・D_2：20 × 19
  - C：クランピングタイプ

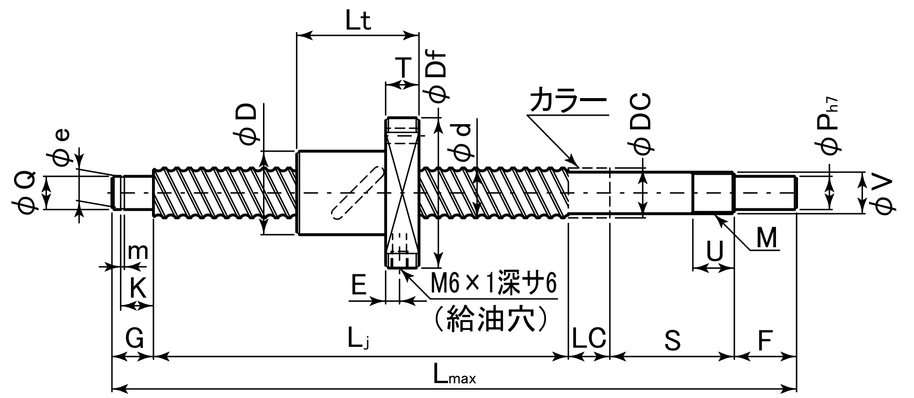

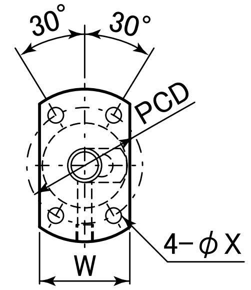

表：RBSDAP(C10 class)シリーズ寸法表（大リード）

単位：mm

型番	加工区分	呼ビ 外径 d	呼ビ リード ℓ	ネジ軸主要寸法 最大ストローク St	L_j	最大ネジ軸長 L_{max}	固定側軸端 P_{h7}	F	V		S	M	U	カラー DC	カラー LC	支持側 Q		K	
RBSDAP1010	R	10	10	512	546	600	6	10	8	−0.002 −0.008	27	M8×1.0	9	11.5	8	6	−0.002 −0.010	6.8	+0.1 0
RBSDAP2020	R	20	20	1835	1913	2000	12	20	15	−0.003 −0.018	40	M15×1.0	15	19.5	15	15	−0.003 −0.018	10.15	
RBSDAP2525	R	25	25	2286	2382	2500	15	27	20	−0.004 −0.021	53	M20×1.0	16	25	20	20	−0.004 −0.021	15.35	
RBSDAP3232	R	32	32	2774	2860	3000	20	33	25		62	M25×1.5	20	32	25	25		16.35	
RBSDAP4040	R	40	40	−	−	4000	−	−	−		−	−	−	−	−	−		−	

型番	軸端 G	e		m		ナット主要寸法 外径 D	全長 Lt	フランジ 外径 Df	厚さ T	幅 W	PCD	取付穴 X	E	ボール径 Dw	循環数	基本定格荷重 Ca (kN)	C0a (kN)
RBSDAP1010	9	5.7	0 −0.06	0.8	+0.1 0	28	34	47	8	30	36	4.5	−	2.381	1.5×1	1.9	3.2
RBSDAP2020	12	14.3	0 −0.11	1.15	+0.14 0	39	78	62	10	39	50	5.5	5	3.175	2.5×1	6.2	14.7
RBSDAP2525	18	19	0 −0.21	1.35		47	96	74	12	47	60	6.6	6	3.969	2.5×1	9.3	22.7
RBSDAP3232	20	23.9		1.35		58	86	92	15	58	74	9	7.5	4.762	1.5×2	14.6	38.9
RBSDAP4040	−	−		−		73	103	114	17	73	93	11	8.5	6.35	1.5×2	23.9	66.9

＊R：転造品
＊お客様のご要望に応じて，オプションとして他の軸端加工も承りますので，図面をFAXでお送り下さい.
＊φ40転造ボールネジは，お客様のご要望に応じて，軸端加工を承りますので，図面をFAXでお送りください.

サポートユニット

固定側サポートユニット		支持側サポートユニット	
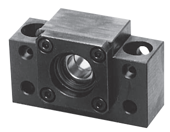	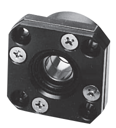	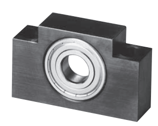	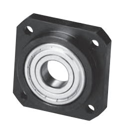
ブロックタイプ：SUHシリーズ	フランジタイプ：SUFシリーズ	ブロックタイプ：FHシリーズ	フランジタイプ：FFシリーズ

表：ボールネジとサポートユニットとの組合せ

ボールネジ軸外径	ブロックタイプサポートユニット 固定側サポートユニット	ブロックタイプサポートユニット 支持側サポートユニット	フランジタイプサポートユニット 固定側サポートユニット	フランジタイプサポートユニット 支持側サポートユニット	掲載ページ
φ10	SUH8	FH8	SUF8	FF8	P420〜425
φ20	SUH15	FH15	SUF15	FF15	
φ25	SUH20	FH20	SUF20	FF20	
φ32	SUH25	FH25	SUF25	FF25	
φ40	−	−	−	−	

駆動源別カップリング

サーボモータ用	ステッピングモータ用	手動式用	掲載ページ
			P431〜433
高減衰能ゴムタイプ：XGT2-Cシリーズ	ジョータイプ：MJT-Cシリーズ	オルダムタイプ：MOR-Cシリーズ	

呼ビ番号

ボールネジ型番 サポートユニット型番 カップリング型番

RBSDAP20 20 × 1000(L指定長さ) − (SUH15 − FH15) − (MJT − 30C − 12 × 14)

ネジ軸外径（20）　リード（20）　ネジ軸長さ（1000）　固定側（SUH15）　支持側（FH15）　カップリング外径（30C）　軸穴径D_1·D_2（12 × 14）

固定側	支持側
SUH	FH
SUF	FF

C	クランピングタイプ

標準規格化軸 KBSP(C5 class), KBSCP(C7 class) series

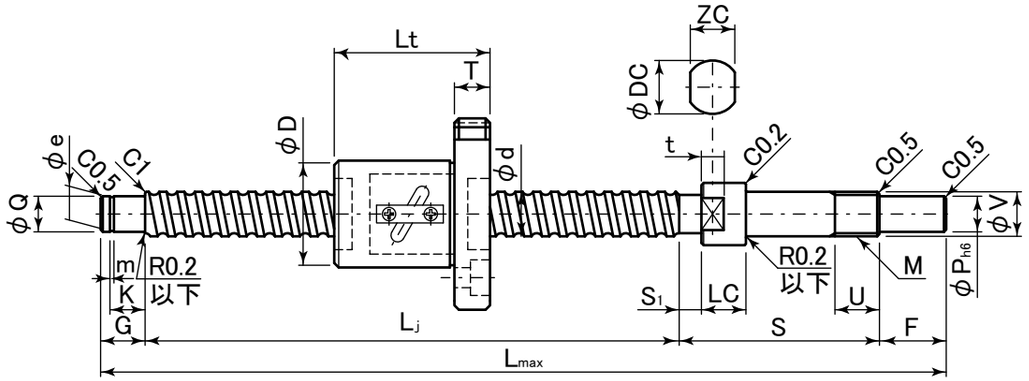

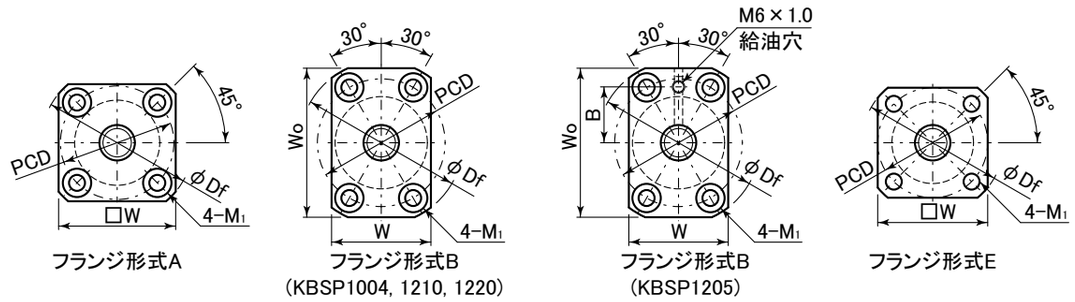

フランジ形式A　フランジ形式B (KBSP1004, 1210, 1220)　フランジ形式B (KBSP1205)　フランジ形式E

表：KBSP(C5 class)，KBSCP(C7 class)シリーズ寸法表

単位：mm

型番 KBSP(C5 class)	型番 KBSCP(C7 class)	呼び 外径 d	呼び リード ℓ	最大ストローク St	L_j	最大ネジ軸長 L_{max}	固定側軸端 P_{h6}	F	V	S	M	U	DC	LC	t	ZC	S_1	Q	支持側軸端 K	G	e	m	D	Lt	ナット主要寸法 外径 Df	厚さ T	幅 Wo	幅 W	PCD	取付ボルト M_1	フランジ形式	給油穴位置 A	給油穴位置 B	ワイパ	ボール径 Dw	循環数	基本定格荷重 Ca (kN)	基本定格荷重 Coa (kN)
KBSP0802	KBSCP0802	8	2	128	158	215	6	10	8	−0.002 −0.008	38	M8×1.0	9	11.5	8	4	10	3	6	−0.002 −0.010	6.8	+0.1 0	9	5.7	0 −0.06	0.8	+0.1 0	20	30	36	5	−	28	27	M3	A	−	−	N	1.587	2.5×1	1.9	2.6
KBSP1002	KBSCP1002	10	2	236	263	320	6	10	8		38	M8×1.0	9	10	8	4	8	3	6		6.8		9	5.7		0.8		23	27	40	5	−	31	31	M4	E	−	−	N	1.587	2.5×1	2.2	3.3
KBSP1004	KBSCP1004		4	289	326	385					40			11.5			10	5										26	37	46	8	42	28	36		B			P	2.381		3.3	5.9
KBSP1202	KBSCP1202	12	2	363	398	455	6	10	8		38	M8×1.0	9	11.5	8	4	10	3	6		6.8		9	5.7		0.8		25	35	44	8	−	34	33	M4	A	−	−	P	1.587	2.5×1	2.5	4.1
KBSP1204	KBSCP1204		4	294	335	405	8	15	10	−0.002 −0.008	45	M10×1.0	10	12	10	5	10	5	8	−0.004 −0.012	7.9		10	7.6		0.9		30	41	54	10	−	41	41	M5				L	2.381		3.6	6.7
KBSP1205	KBSCP1205		5	341	385	455																							44	50		45	32	40	M4	B	−	17		3.175		5.9	9.8
KBSP1210	KBSCP1210		10	486	535	605																							49	54	12	48		41	M5			−			1.5×1	3.8	5.9
KBSP1220	KBSCP1220		20	467		605																						32	68	56				43								3.8	5.9

＊ワイパの種類　P：プラスチック　L：リップシール　N：ワイパなし
＊お客様のご要望に応じて，オプションとして他の軸端加工も承りますので，図面をFAXでお送り下さい．

サポートユニット

固定側サポートユニット		支持側サポートユニット	
ブロックタイプ：SUHシリーズ	フランジタイプ：SUFシリーズ	ブロックタイプ：FHシリーズ	フランジタイプ：FFシリーズ

表：ボールネジとサポートユニットとの組合せ

ボールネジ軸外径	ブロックタイプサポートユニット 固定側サポートユニット	ブロックタイプサポートユニット 支持側サポートユニット	フランジタイプサポートユニット 固定側サポートユニット	フランジタイプサポートユニット 支持側サポートユニット	掲載ページ
φ8	SUH8	FH8	SUF8	FF8	P420～425
φ10，φ12(02)	SUH8	FH8	SUF8	FF8	
φ12	SUH10	FH10	SUF10	FF10	

駆動源別カップリング

サーボモータ用	ステッピングモータ用	手動式用	掲載ページ
			P431～433
高減衰能ゴムタイプ：XGT2-Cシリーズ	ジョータイプ：MJT-Cシリーズ	オルダムタイプ：MOR-Cシリーズ	

呼び番号

KBSP10 02 × 300(L指定長さ) − (SUH8 − FH8) − (XGT2 − 19C − 6 × 8)

- ボールネジ型番：KBSP
- ネジ軸外径：10
- リード：02
- ネジ軸長さ：300(L指定長さ)
- サポートユニット型番：(SUH8 − FH8)
- 固定側：SUH8　支持側：FH8

固定側	支持側
SUH	FH
SUF	FF

- カップリング型番：(XGT2 − 19C − 6 × 8)
- カップリング外径：19C
- 軸穴径 $D_1 \cdot D_2$：6 × 8

カップリング外径	
C	クランピングタイプ

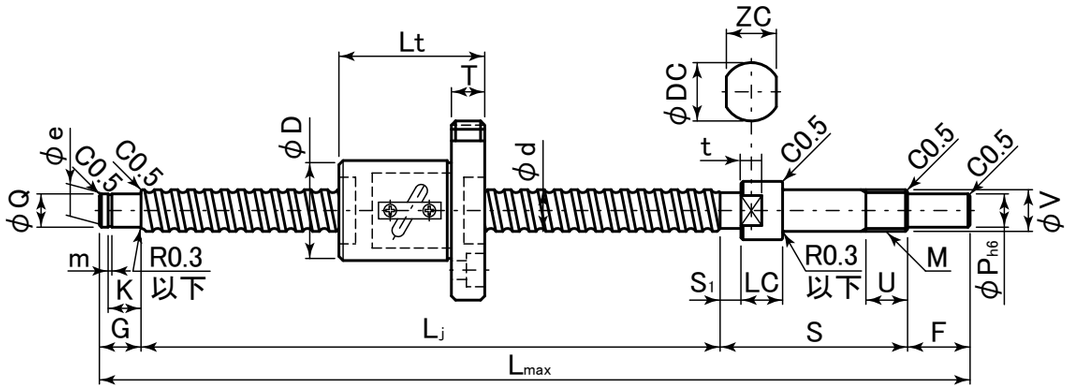

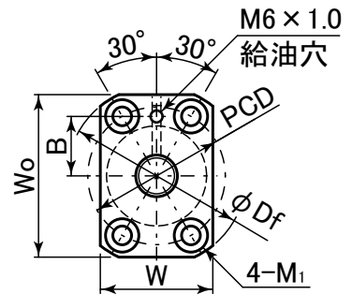

フランジ形式B

表：KBSP(C5 class)，KBSCP(C7 class)シリーズ寸法表

単位：mm

型番 KBSP(C5 class)	型番 KBSCP(C7 class)	呼び 外径 d	呼び リード ℓ	最大ストローク St	L_j	最大ネジ軸長 L_{max}	固定側軸端 P_{h6}	F	V	S	M	U	DC	LC	t	ZC	S_1	Q
KBSP1504	KBSCP1504	15	4	987	1028	1100	10	15	12	−0.003 −0.011	45	M12×1.0	10	15	10	5	12	5	10	−0.004 −0.012
KBSP1505	KBSCP1505		5	984																
KBSP1510	KBSCP1510		10	976																
KBSP1515	KBSCP1515		15	974																
KBSP1520	KBSCP1520		20	966																
KBSP2005	KBSCP2005	20	5	1365	1413	1505	12	20	15	−0.004 −0.012	60	M15×1.0	15	19.5	15	5	17	5	15	
KBSP2010	KBSCP2010		10	1345	1410						63							8		
KBSP2020	KBSCP2020		20	1340																

型番 KBSP(C5 class)	型番 KBSCP(C7 class)	支持側軸端 K	G	e	m	ナット主要寸法 外径 D	全長 Lt	フランジ 外径 Df	厚さ T	幅 Wo	幅 W	PCD	取付ボルト M_1	形式	給油穴位置 A	給油穴位置 B	ワイパ	ボール径 Dw	循環数	基本定格荷重 Ca (kN)	基本定格荷重 Coa (kN)
KBSP1504	KBSCP1504	9.15 +0.1 0	12	9.6	0 −0.09	1.15	32	41	56	10	48	32	43	M5	B	−	18	L	2.381	2.5×1	4.1	8.6
KBSP1505	KBSCP1505							44	58		50	34	45								6.9	12.5
KBSP1510	KBSCP1510					+0.14 0	34	52		12									3.175	1.5×1	4.4	7.9
KBSP1515	KBSCP1515							54													4.4	7.9
KBSP1520	KBSCP1520							62													4.4	7.9
KBSP2005	KBSCP2005	10.15	12	14.3	0 −0.11	1.15	40	48	68	12	60	40	53	M6	B	−	21	L	3.175	2.5×1	8.3	17.5
KBSP2010	KBSCP2010						46	65	74	15	66	46	59				24		4.762		13.5	25.1
KBSP2020	KBSCP2020							70												1.5×1	9.2	16.2

＊ワイパの種類 L：リップシール
＊お客様のご要望に応じて，オプションとして他の軸端加工も承りますので，図面をFAXでお送り下さい．

サポートユニット

固定側サポートユニット		支持側サポートユニット	
		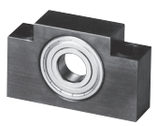	
ブロックタイプ：SUHシリーズ	フランジタイプ：SUFシリーズ	ブロックタイプ：FHシリーズ	フランジタイプ：FFシリーズ

表：ボールネジとサポートユニットとの組合せ

ボールネジ軸外径	ブロックタイプサポートユニット 固定側サポートユニット	ブロックタイプサポートユニット 支持側サポートユニット	フランジタイプサポートユニット 固定側サポートユニット	フランジタイプサポートユニット 支持側サポートユニット	掲載ページ
φ15	SUH12	FH12	SUF12	FF12	P420～425
φ20	SUH15	FH15	SUF15	FF15	

駆動源別カップリング

サーボモータ用	ステッピングモータ用	手動式用	掲載ページ
			P431～433
高減衰能ゴムタイプ：XGT2-Cシリーズ	ジョータイプ：MJT-Cシリーズ	オルダムタイプ：MOR-Cシリーズ	

呼び番号

KBSP20 05 × 1000(L指定長さ) − (SUH15 − FH15) − (XGT2 − 30C − 12 × 14)

- ボールネジ型番：KBSP20 05
  - ネジ軸外径：20
  - リード：05
- ネジ軸長さ：1000(L指定長さ)
- サポートユニット型番：(SUH15 − FH15)
  - 固定側：SUH15
  - 支持側：FH15

固定側	支持側
SUH	FH
SUF	FF

- カップリング型番：(XGT2 − 30C − 12 × 14)
  - カップリング外径：30C
  - 軸穴径D_1・D_2：12 × 14

C	クランピングタイプ

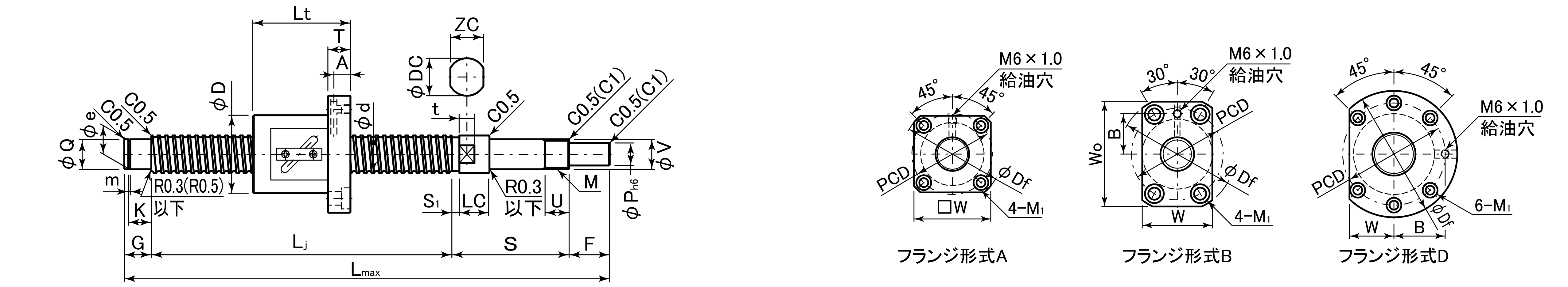

表：KBSP(C5 class)，KBSCP(C7 class)シリーズ寸法表

単位：mm

型番 KBSP(C5 class)	型番 KBSCP(C7 class)	呼ビ 外径 d	呼ビ リード ℓ	最大ストローク St	L_j	最大ネジ軸長 L_{max}	固定側軸端 P_{h6}	F	V		S	M	U	DC	LC	t	ZC	S_1	Q	
KBSP2505	KBSCP2505	25	5	829	877	1000	15	27	20	−0.005 −0.014	78	M20×1.0	16	25	20	10	22	5	20	−0.005 −0.014
KBSP2510	KBSCP2510		10	1329	1394	1520					81							8		
KBSP2520	KBSCP2520		20	1324																
KBSP2525	KBSCP2525		25	1317																
KBSP3205	KBSCP3205	32	5	767	853	1000	20	33	25	−0.005 −0.014	94	M25×1.5	20	32	27	12	27	5	25	
KBSP3210	KBSCP3210		10	1702	1848	2000					99							10		

型番	支持側軸端 K		G	e		m		ナット外径 D	全長 Lt	フランジ外径 Df	厚さ T	幅 Wo	幅 W	PCD	取付ボルト M_1	形式	給油穴位置 A	給油穴位置 B	ワイパ	ボール径 Dw	循環数	基本定格荷重 Ca (kN)	Coa (kN)
KBSP2505 / KBSCP2505	15.35	+0.1 0	18	19	0 −0.21	1.35	+0.14 0	47	48	74	12	−	57	60	M6	A	7.5	−	L	3.175	2.5×1	9.4	22.2
KBSP2510 / KBSCP2510								52	65	86	15	78	52	68	M8	B	−	30		4.762		16.1	33.4
KBSP2520 / KBSCP2520									70												1.5×1	10.4	20.1
KBSP2525 / KBSCP2525								54	77	88			54	70								10.4	20.1
KBSP3205 / KBSCP3205	16.35		20	23.9		1.35		58	58	85	12	−	32	71	M6	D	−	35.5	L	3.175	2.5×2	19.0	57.2
KBSP3210 / KBSCP3210								74	68	108	15	−	41	90	M8			45		6.350	2.5×1	25.8	55.6

＊ワイパの種類 L：リップシール
＊お客様のご要望に応じて，オプションとして他の軸端加工も承りますので，図面をFAXでお送り下さい．

サポートユニット

固定側サポートユニット		支持側サポートユニット	
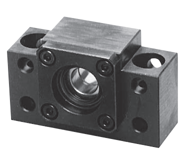		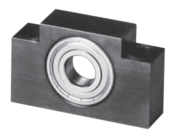	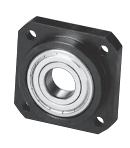
ブロックタイプ：SUHシリーズ	フランジタイプ：SUFシリーズ	ブロックタイプ：FHシリーズ	フランジタイプ：FFシリーズ

表：ボールネジとサポートユニットとの組合せ

ボールネジ軸外径	ブロックタイプサポートユニット 固定側サポートユニット	ブロックタイプサポートユニット 支持側サポートユニット	フランジタイプサポートユニット 固定側サポートユニット	フランジタイプサポートユニット 支持側サポートユニット	掲載ページ
φ25	SUH20	FH20	SUF20	FF20	P420～425
φ32	SUH25	FH25	SUF25	FF25	

駆動源別カップリング

サーボモータ用	ステッピングモータ用	手動式用	掲載ページ
			P431～433
高減衰能ゴムタイプ：XGT2-Cシリーズ	ジョータイプ：MJT-Cシリーズ	オルダムタイプ：MOR-Cシリーズ	

呼ビ番号

ボールネジ型番　サポートユニット型番　カップリング型番
KBSP32 10 × 1000(L指定長さ) − (SUH25 − FH25) − (XGT2 − 40C − 20 × 19)
ネジ軸外径
リード
ネジ軸長さ
固定側　支持側
カップリング外径
軸穴径D1·D2

固定側	支持側
SUH	FH
SUF	FF

C	クランピングタイプ

標準規格化軸 KBSP(C5 class) series

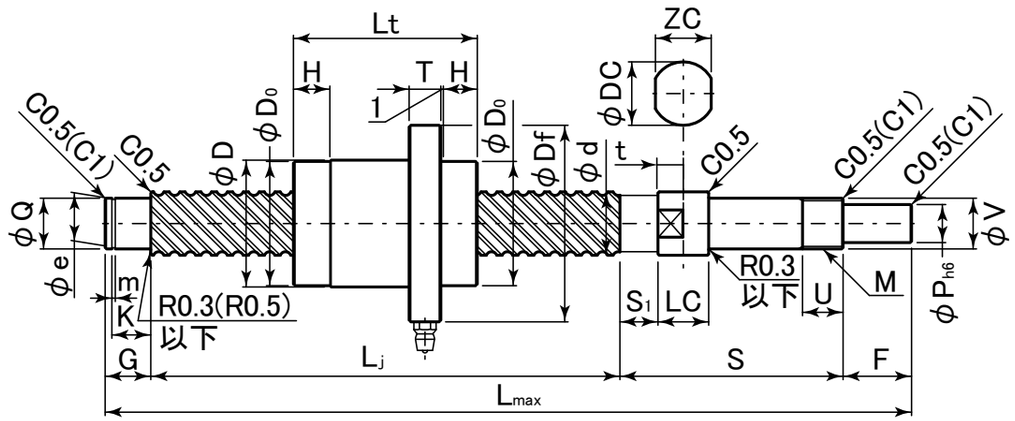

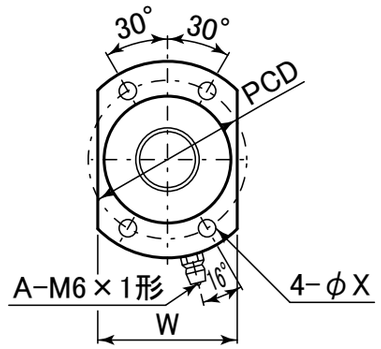

フランジ形式H

表：KBSP(C5 class)シリーズ寸法表

単位：mm

型番	呼び 外径 d	呼び リード ℓ	最大ストローク St	L_j	最大ネジ軸長 L_{max}	固定側軸端 P_{h6}	F	V	S	M	U	DC	LC	t	ZC	S_1	Q	K	G	e	m	支持側軸端 D	D_0	Lt	ナット主要寸法 外径 Df	外径 T	全長 W	フランジ PCD	H	X	ワイパ	ボール径 Dw	溝条数	基本定格荷重 Ca (kN)	Coa (kN)
KBSP1632	16	32	981	1018	1100	10	15	12	−0.004 −0.012	55	M12×1.0	10	15	10	5	12	15	10	−0.004 −0.012	9.15	+0.1 0	12	9.6	0 −0.09	1.15	+0.14 0	35	34.5	36.3	56	10	38	44	8.5	4.5	L	3.175	3	6.1	9.1
KBSP2040	20	40	1353	1398	1500	12	20	15		70	M15×1.0	15	19.5	15	5	17	15	15		10.15		12	14.3	0 −0.11	1.15		40	39.5	44.7	62	10	44	50	10	5.5	L	3.175	3	6.8	12.1

＊ワイパの種類　L：リップシール
＊お客様のご要望に応じて，オプションとして他の軸端加工も承りますので，図面をFAXでお送り下さい.

サポートユニット

固定側サポートユニット		支持側サポートユニット	
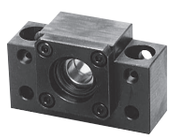			
ブロックタイプ：SUHシリーズ	フランジタイプ：SUFシリーズ	ブロックタイプ：FHシリーズ	フランジタイプ：FFシリーズ

表：ボールネジとサポートユニットとの組合せ

ボールネジ軸外径	ブロックタイプサポートユニット 固定側サポートユニット	ブロックタイプサポートユニット 支持側サポートユニット	フランジタイプサポートユニット 固定側サポートユニット	フランジタイプサポートユニット 支持側サポートユニット	掲載ページ
φ16	SUH12	FH12	SUF12	FF12	P420～425
φ20	SUH15	FH15	SUF15	FF15	

駆動源別カップリング

サーボモータ用	ステッピングモータ用	手動式用	掲載ページ
			P431～433
高減衰能ゴムタイプ：XGT2-Cシリーズ	ジョータイプ：MJT-Cシリーズ	オルダムタイプ：MOR-Cシリーズ	

呼び番号

ボールネジ型番　サポートユニット型番　カップリング型番

KBSP20 40 × 1000(L指定長さ) − (SUH25 − FH25) − (XGT2 − 40C − 20 × 19)

ネジ軸外径　リード　ネジ軸長さ　固定側　支持側　カップリング外径　軸穴径D_1・D_2

固定側	支持側
SUH	FH
SUF	FF

カップリング外径	
C	クランピングタイプ