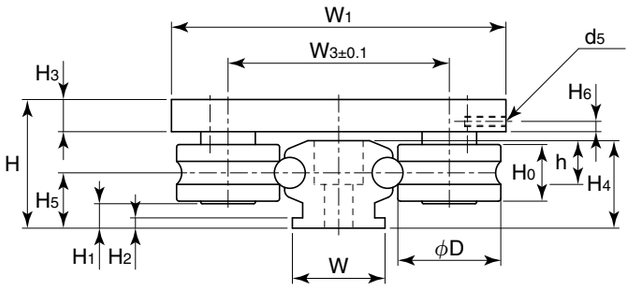

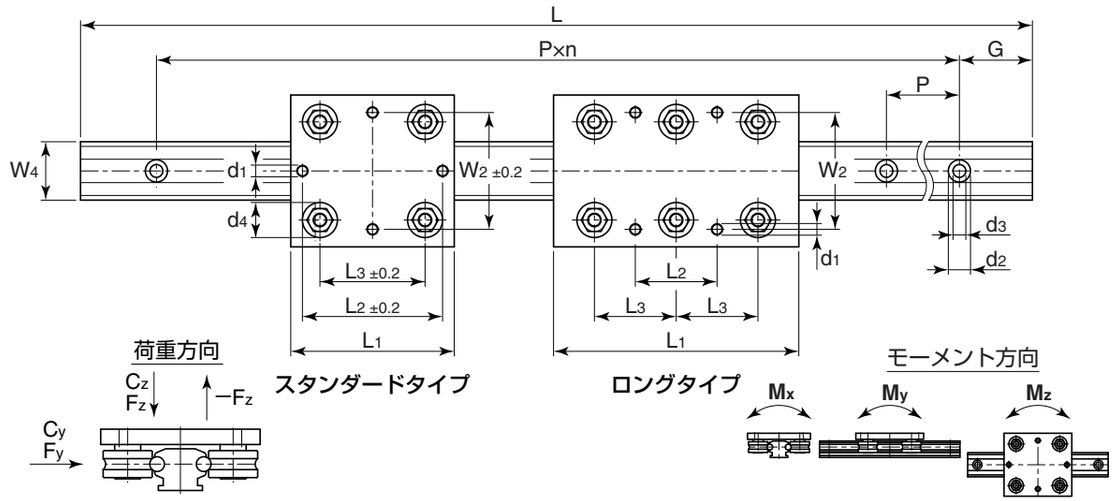

表：SPDR-Rシリーズ寸法表

単位：mm

型番	組合せ寸法 H	組合せ寸法 H1	組合せ寸法 W1	キャリッジ寸法 L1	キャリッジ寸法 W2	キャリッジ寸法 L2	キャリッジ寸法 W3	キャリッジ寸法 L3	キャリッジ寸法 H3	キャリッジ寸法 d1	キャリッジ寸法 d4	キャリッジ寸法 H6	キャリッジ寸法 d5	レール W	レール W4	レール H2	レール H4	レール H5
SPDR20R	20	5	52	56	40	46	34	34	6.2	M5	13	−	−	17	20	1	12.5	9
SPDR25R	25	4.75	65	70	50	60	43	45	6.25	M5	15	−	−	18	25	2	17	10.75
SPDR25RL				105		35		35										
SPDR30R	35.5	9.2	80	90	59	70	52.5	60	11.8	M8	19	3	M3	23	31	4	21	14.7
SPDR30RL				120		40		40										
SPDR43R	54.3	15.4	120	100	90	70	74.3	60	19.4	M10	28	2.5	M2.6	36	43	7	32.4	23.4
SPDR43RL				140		50		48										

型番	寸法 d2	寸法 d3	寸法 h	寸法 P	寸法 G	寸法 L	ローラー寸法 φD	ローラー寸法 H0	許容荷重 Fy (N)	許容荷重 Fz (N)	許容モーメント Mx (N·m)	許容モーメント My (N·m)	許容モーメント Mz (N·m)	基本動定格荷重 Cy (N)	基本動定格荷重 Cz (N)	キャリッジ質量 (kg)	レール質量 (kg/m)
SPDR20R	8	M5	4.5	62.5	31.25	2000	16	7	480	450	5.8	6.2	3.3	1800	1040	0.1	0.7
SPDR25R	9.5	5.5	8.5	62.5	31.25	4000	20	11	700	660	10	12	6	3410	1970	0.2	1.2
SPDR25RL									1000	900	18	21	12	4530	2610	0.3	1.2
SPDR30R	11	6.5	6.5	125	62.5	4000	24	11	1000	1400	28	38	13	5360	3100	0.4	1.9
SPDR30RL									1500	2000	45	53	20	7130	4110	0.5	1.9
SPDR43R	17.5	11	10.8	250	125	4000	35	16	2500	2500	70	76	35	9950	5740	1.0	3.7
SPDR43RL									3200	3200	97	106	52	13210	7630	1.4	3.7

＊注：2000mm以上の場合，レール丸軸はつなぎとなります．詳しくはお問合せください．

呼ビ番号 SPDR25R(L) −C4 −2 ×1250 −E2 SG2

- SPDR25R(L)：型番
- −C4：ローラーカバー数（P.318参照）
- −2：レール1本に使用するキャリッジ数
- ×1250：レール長さ(L)
- −E2：エンドストップ数（P.271参照）
- SG2：ずれ防止プレート数（下図参照）

＊潤滑としてレール丸軸上に薄くグリースを塗布して使用することを推奨いたします．

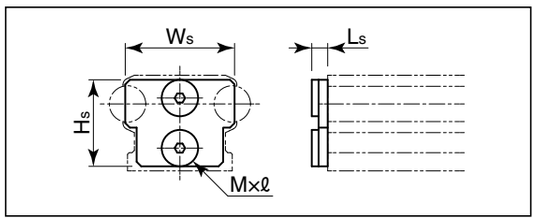

表：ずれ防止プレート寸法表

単位：mm

型番	Hs	Ws	Ls	M×ℓ
SPDR20SG	11	17	3.3	M3×10
SPDR25SG	16	20	3.5	M4×10
SPDR30SG	19	24	3.5	M4×10
SPDR43SG	30	34	3.5	M5×12

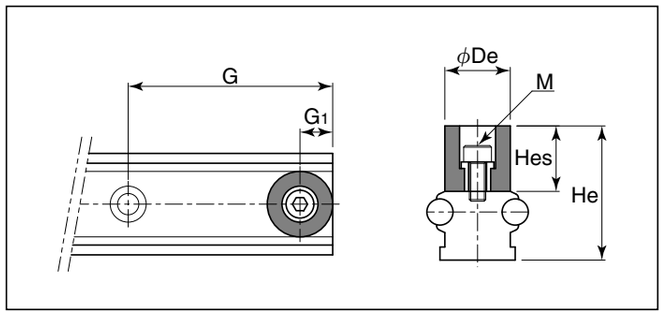

表：エンドストップ寸法表

単位：mm

型番	He	Hes	φDe	M	G	G1
SPDR20E	22.5	10	12	M4	31.25	6
SPDR25E	27	10	15	M4	31.25	7.5
SPDR30E	41	20	20	M5	62.5	10
SPDR43E	52.4	20	25	M6	125	12.5

許容荷重：ガイドの荷重限界はローラーの負荷容量だけでなく，締結ネジや周辺部材によっても影響を受けます．運転の安全上，許容荷重FとMは越えないようにしてください．

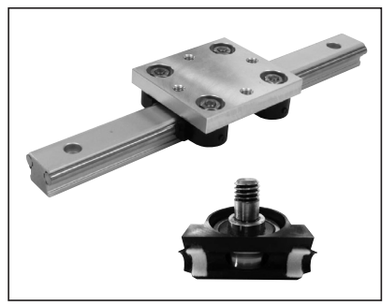

ローラーカバー
（寸法表は P.318 を参照）

TR5-4,TR5-4E

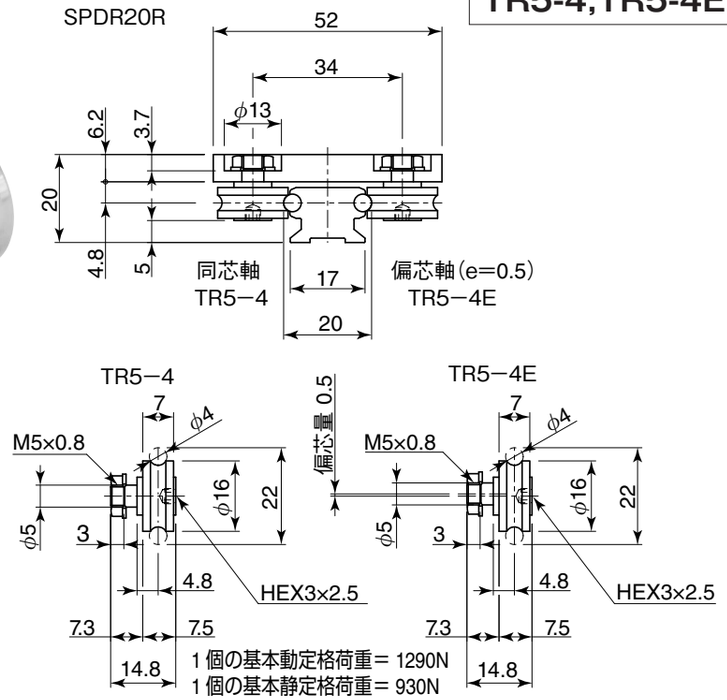

TR8-8,TR8-8E

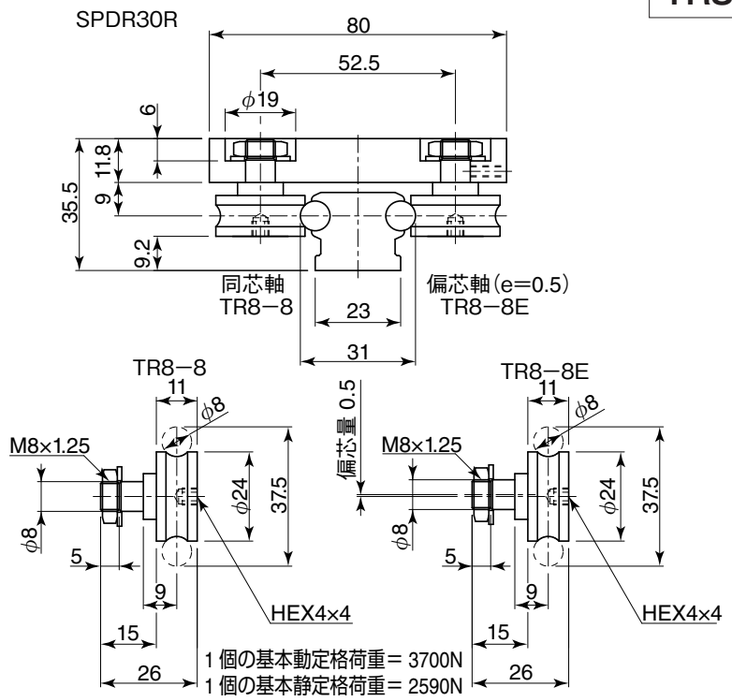

TR6-6,TR6-6E

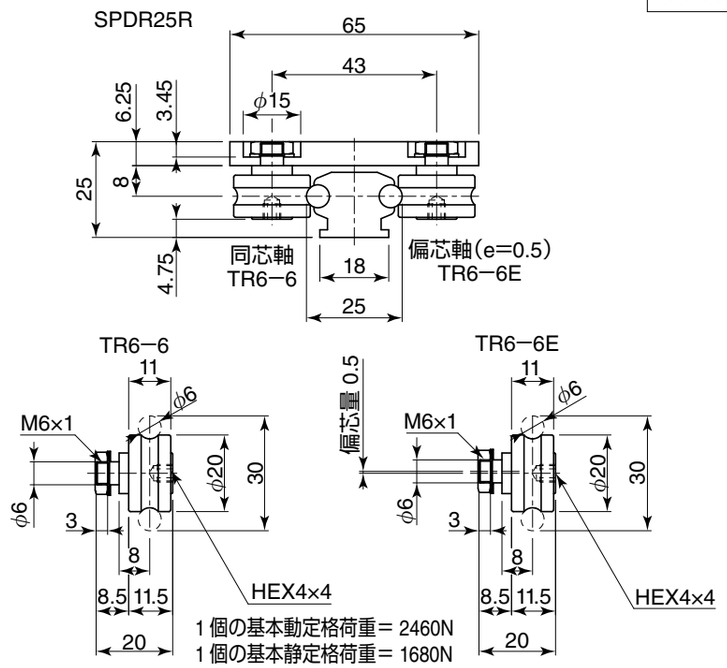

TR12-10,TR12-10E

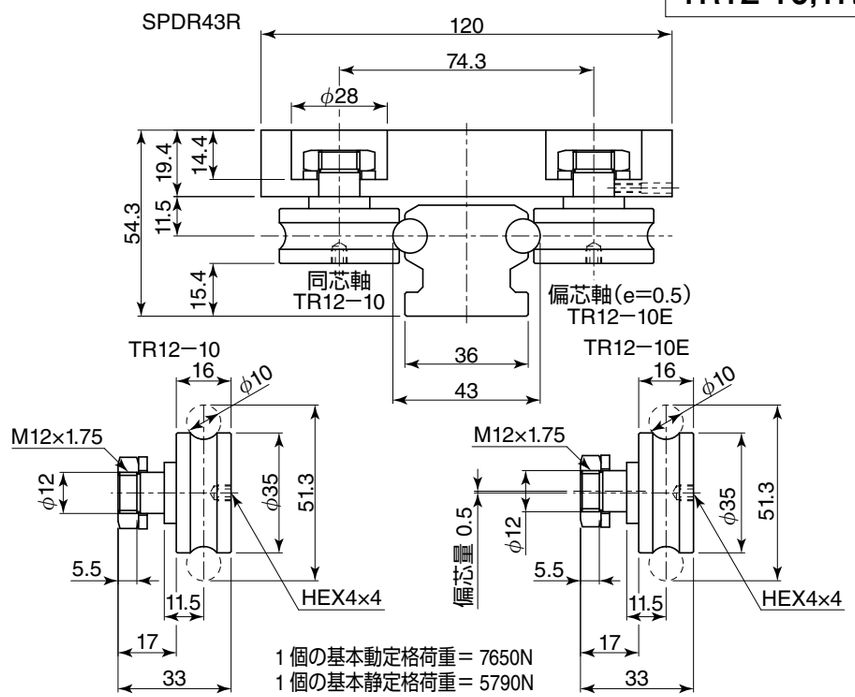

ローラーカバー Roller Covers
(SPDR-R & LSAP & LS)

- ローラーカバー付を標準化！
- 耐食性の向上！
- 油膜形成による長寿命化！
- メインテナンスの簡素化！
- スムースな搬送に最適！

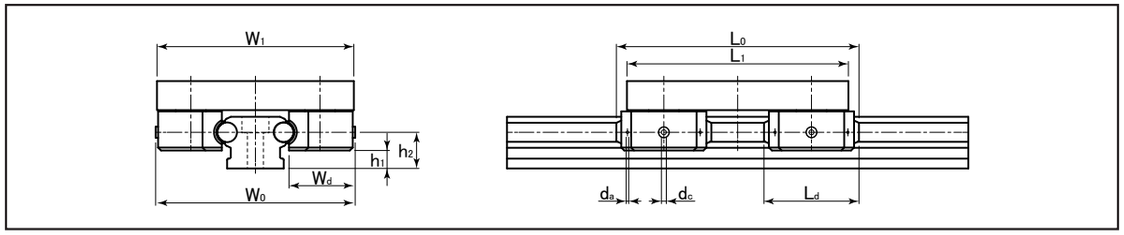

表：SPDR-Rシリーズ用ローラーカバー寸法表

単位：mm

型 番	ローラーカバー寸法									
	W_1	W_0	L_1	L_0	L_d	W_d	h_1	h_2	d_c	d_a
SPDR20R-RC	52	55	56	64	29.4	18.5	3.1	9	2	1
SPDR25R(L)-RC	65	68	70 (105)	78 (103)	32.6	22.9	2.85	10.75	2	1
SPDR30R(L)-RC	80	81	90 (120)	99 (119)	38.6	26.9	7.3	14.7	2	1
SPDR43R(L)-RC	120	115	100 (140)	109 (149)	48.6	38.1	13.5	23.4	2	1

注：カッコ内の値はSPDR-RL（ローラー数6個）の寸法値となります.

呼ビ番号

SPDR25R(L) -C4 -2 ×1250 -E2 SG2

- 型 番：SPDR25R(L)
- ローラーカバー数：-C4
- レール1本に使用するキャリッジ数：-2
- レール長さ：×1250
- エンドストップ数（P.271参照）：-E2
- ずれ防止プレート数（P.270参照）：SG2

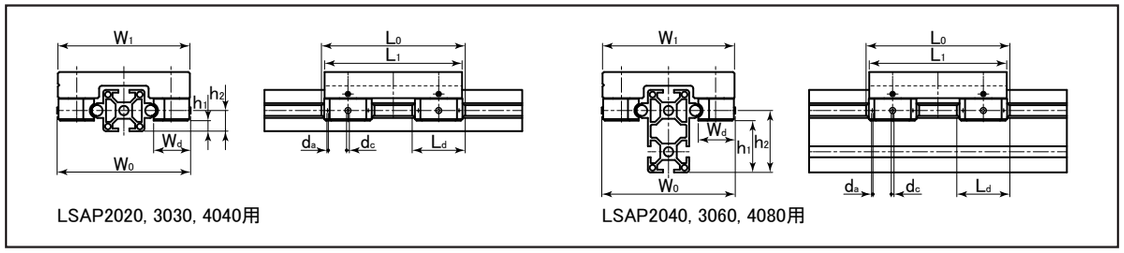

LSAP2020, 3030, 4040用　　LSAP2040, 3060, 4080用

表：LSAPシリーズ用ローラーカバー寸法表

単位：mm

型 番	ローラーカバー寸法									
	W_1	W_0	L_1	L_0	L_d	W_d	h_1	h_2	d_c	d_a
LSAP2020(L)-RC	75	77	80 (130)	83 (133)	32.6	22.9	2.1	10	2	1
LSAP2040(L)-RC							22.1	30		
LSAP3030(L)-RC	96	98	100 (180)	105 (178)	38.6	26.9	7.6	15	2	1
LSAP3060(L)-RC							37.6	45		
LSAP4040(L)-RC	130	132	120 (220)	115 (209)	48.6	38.1	10.1	20	2	1
LSAP4080(L)-RC							50.1	60		

注：カッコ内の値はLSAP-L（ローラー数6個）の寸法値となります.

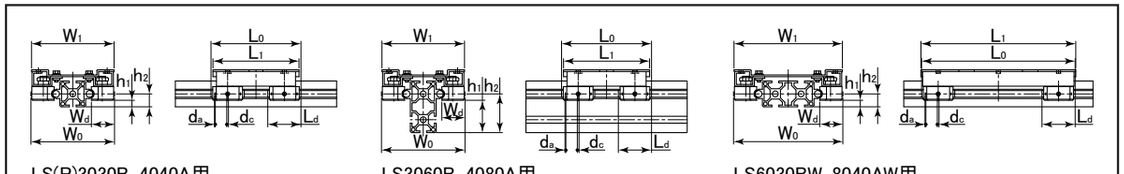

LS(R)3030B, 4040A用　　LS3060B, 4080A用　　LS6030BW, 8040AW用

表：LS，LS-W，LSRシリーズ用ローラーカバー寸法表

単位：mm

型 番	ローラーカバー寸法									
	W_1	W_0	L_1	L_0	L_d	W_d	h_1	h_2	d_c	d_a
LS3030B(L)-RC	96	98	100 (180)	105 (178)	38.6	26.9	7.6	15	2	1
LSR3030B-RC										
LS3060B(L)-RC							37.6	45		
LS6030BW-RC	126	128	180	178			7.6	15		
LS4040A(L)-RC	130	132	120 (220)	115 (209)	48.6	38.1	10.1	20	2	1
LSR4040A-RC										
LS4080A(L)-RC							50.1	60		
LS8040AW-RC	170	172	220	209			10.1	20		

注：カッコ内の値はLS-L（ローラー数6個）の寸法値となります.

呼ビ番号

LSAP4040 -C4 -1 ×1000 B S L920G30 -N8 M8 -2 HB40 *1FC2 E2 TS40 *1SG2
LS4040A

- 型 番：LSAP4040 / LS4040A
- ローラーカバー数：-C4
- レール1本に使用するキャリッジ数：-1
- レール全長（プロファイル）：×1000
- ボルト穴指定（P.329参照）：B
  - 無記号：無し
  - B：ボルト穴付
- 丸軸材質：S
  - 無記号：SUJ2
  - S：SUS440C相当
- 丸軸部長さ：L920G30
  - レール全長と異なる場合に指定
  - G指定無しで振り分け
- 取付ナット数：-N8
- 取付ナット用ネジサイズ（P.324参照）：M8
- ブラケット数：-2
- ブラケット型番（P.325-326参照）：HB40
- フレームキャップ数（P.327参照）：*1FC2
- エンドストップ数（P.320参照）：E2
- スロットカバー（P.330参照）：TS40
  - TC：キャップタイプ
  - TS：シールタイプ
- ずれ防止プレート数（P.321参照）：*1SG2

＊1：フレームキャップ取付時にはずれ防止プレートは取付できません.
　　また，ずれ防止プレート取付時にはフレームキャップは取付できません.

取付ナット・ブラケットについては，P.324-326に掲載しております.