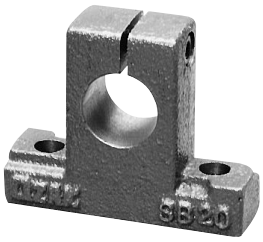


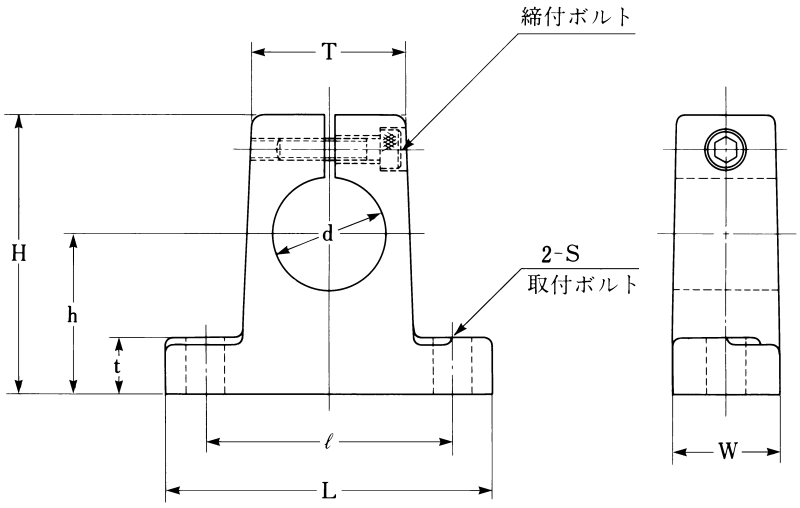


**表：SBシリーズ寸法表**

| 型　番 | 軸径 d (mm) | 主要寸法 (mm) h | H | t | L | ℓ | W | T | 取付け S | ボルト | 締付けボルト | 最大締付けトルク (N・m) | 質量 (kg) |
|---|---|---|---|---|---|---|---|---|---|---|---|---|---|
| **SB35** | 35 | 50 | 87 | 15 | 100 | 74 | 33 | 48 | 12 | M10 | M8 | 13.5 | 1.0 |
| **SB40** | 40 | 60 | 104 | 18 | 120 | 90 | 37 | 57 | 12 | M10 | M10 | 13.5 | 1.7 |
| **SB50** | 50 | 70 | 122 | 20 | 140 | 100 | 40 | 68 | 14 | M12 | M12 | 29 | 2.5 |
| **SB60** | 60 | 80 | 140 | 21 | 165 | 120 | 46 | 80 | 14 | M12 | M12 | 29 | 4.5 |

＊材質：FC25

**表：寸法精度表**

| 基　本　寸　法 | 寸法許容差(mm) |
|---|---|
| **h** | ±0.025 |