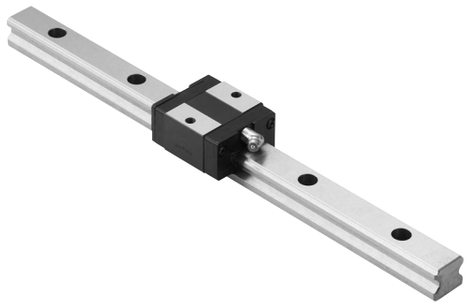

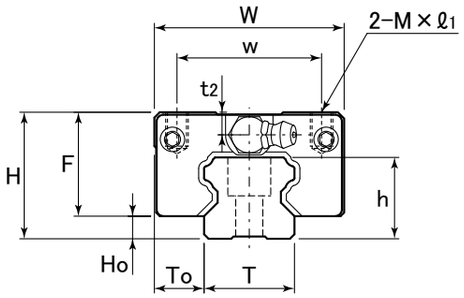

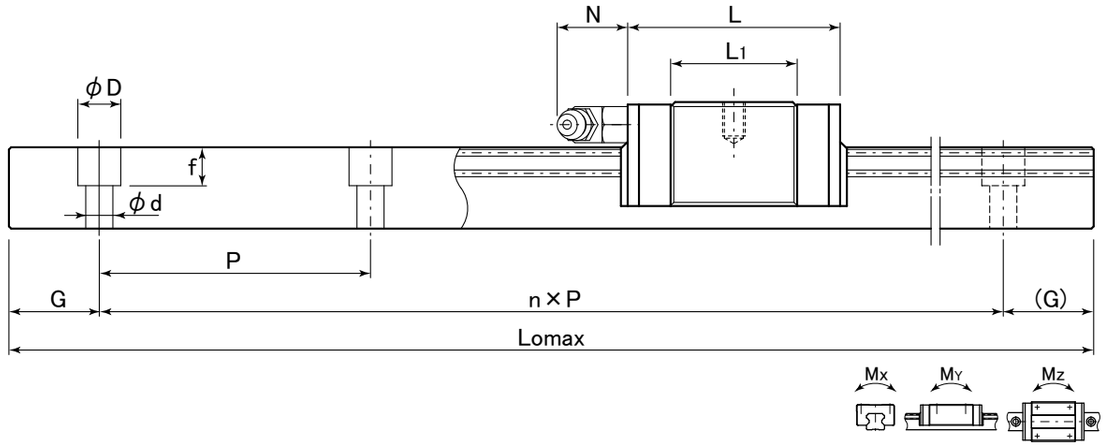

表：LGS-Sシリーズ寸法表

単位：mm

型番	組合せ寸法 H	Ho	To	ベアリング寸法 W	L	w	ℓ	L1	F	M×ℓ1	レール T	h	P
LGS15S	24	4.6	9.5	34	37.6	26	−	21.6	19.4	M4×5.6	15	14	60
LGS20S	28	5	11	42	48	32	−	28	23	M5×6.4	20	18	60
LGS25S	33	7	12.5	48	52.5	35	−	31.5	26	M6×8	23	22	60
LGS30S	42	9	16	60	65.6	40	−	38.6	33	M8×11.5	28	26	80

型番	寸法 G	D×d×f	Lomax	グリースニップル寸法 取付穴	t2	N	基本定格荷重 C (kN)	Co (kN)	静的許容モーメント Mx (kN·m)	MY (kN·m)	Mz (kN·m)	ベアリング質量 (kg)	レール質量 (kg/m)
LGS15S	20	7.5×4.5× 5.8	4000	φ3	4.3	(4.5)	4.91	8.09	0.04	0.03	0.03	0.10	1.4
LGS20S	20	9.5×6 × 9	4000	M6×1	5	(15)	9.23	12.65	0.12	0.10	0.10	0.17	2.6
LGS25S	20	11 ×7 × 9.5	4000	M6×1	4.8	(14.5)	11.65	18.21	0.20	0.17	0.17	0.21	3.6
LGS30S	20	14 ×9 ×12.5	4000	M6×1	7	(13)	16.18	24.79	0.31	0.26	0.26	0.48	5.2

表：標準レール長さ

単位：mm

型番	レール長さ	レール最大長さ
LGS15S	100 220 340 460 580 700 820 940 1060 1180 1300 1420 1540 1660 1780 1900 160 280 400 520 640 760 880 1000 1120 1240 1360 1480 1600 1720 1840 1960 2020 2140 2260 2380 2500 2620 2740 2860 2980 3100 3220 3340 3460 3580 3700 3820 3940 2080 2200 2320 2440 2560 2680 2800 2920 3040 3160 3280 3400 3520 3640 3760 3880 4000	4000
LGS20S	100 220 340 460 580 700 820 940 1060 1180 1300 1420 1540 1660 1780 1900 160 280 400 520 640 760 880 1000 1120 1240 1360 1480 1600 1720 1840 1960 2020 2140 2260 2380 2500 2620 2740 2860 2980 3100 3220 3340 3460 3580 3700 3820 3940 2080 2200 2320 2440 2560 2680 2800 2920 3040 3160 3280 3400 3520 3640 3760 3880 4000	4000
LGS25S	100 220 340 460 580 700 820 940 1060 1180 1300 1420 1540 1660 1780 1900 160 280 400 520 640 760 880 1000 1120 1240 1360 1480 1600 1720 1840 1960 2020 2140 2260 2380 2500 2620 2740 2860 2980 3100 3220 3340 3460 3580 3700 3820 3940 2080 2200 2320 2440 2560 2680 2800 2920 3040 3160 3280 3400 3520 3640 3760 3880 4000	4000
LGS30S	120 280 440 600 760 920 1080 1240 1400 1560 1720 1880 200 360 520 680 840 1000 1160 1320 1480 1640 1800 1960 2040 2200 2360 2520 2680 2840 3000 3160 3320 3480 3640 3800 3960 2120 2280 2440 2600 2760 2920 3080 3240 3400 3560 3720 3880 4000	4000

呼ビ番号 LGS20S −CG −2 ×1000

- 型番：LGS20S（標準型）
- グリース：−CG
- レール1本に使用するベアリング数：−2
- レール長さ(Lo)：×1000

無記号	標準グリース
CG	クリーングリース
VG	真空グリース
HG	高温グリース
FG	食品グリース

※グリースの性状P44参照