搬送走行台　Transfer Table

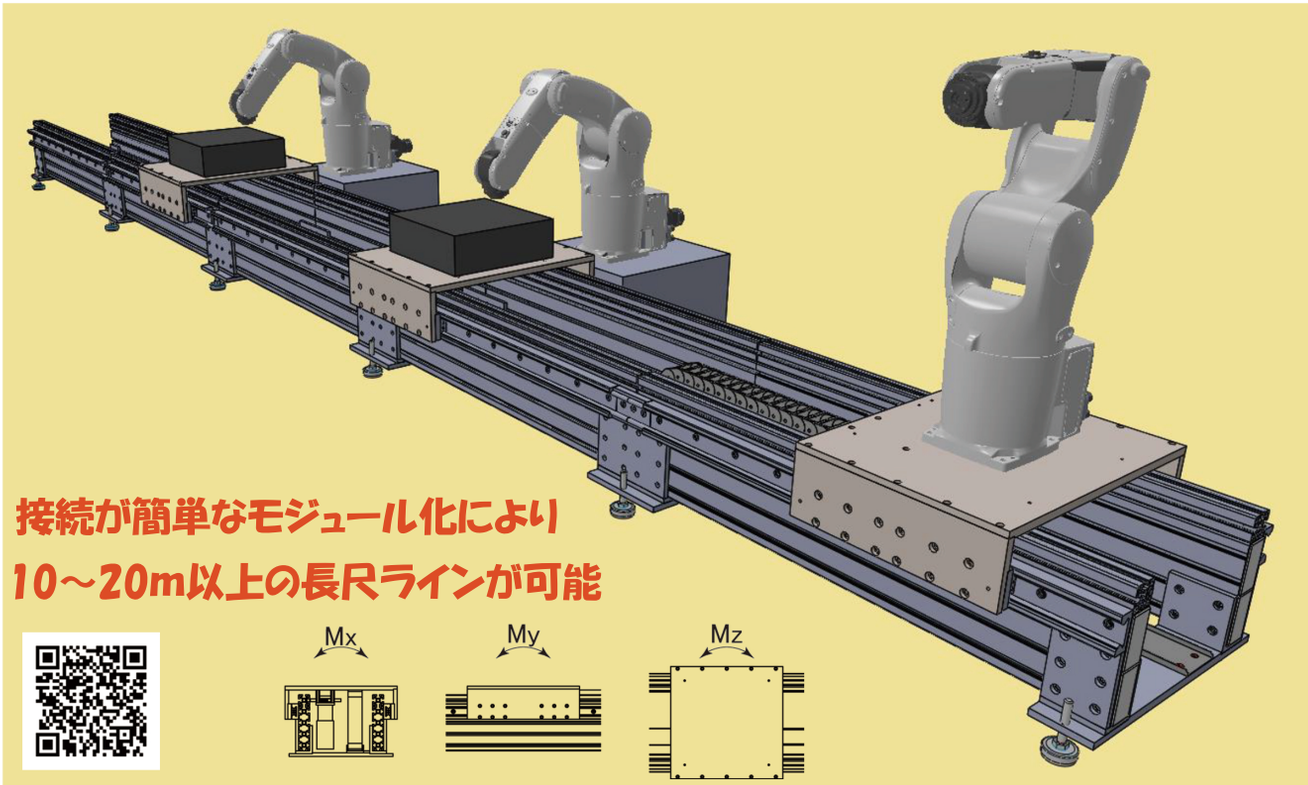

—特長—

・1モジュール=約2mでユニット化されているため、機械設計や電気設計の手間を省き、簡単に搬送機構が得られます

・モジュール同士を簡単に接続・分離できる構造により、品種や工程に合わせたモジュールの増減が可能

・アルミ構造材を使用した高さを抑えた設計の為周囲のメンテナンス時に、レール上に乗ったり、立ち入って作業が可能

・レール間の乗り継ぎに適したリニアローラースライダーと新開発の連結ユニットの組み合わせにより、繋ぎ目での騒音を解消しスムーズな動作を実現

—仕様—

型番		HST45V	HST55H	HST65H	HST80H
最大積載重量[kg]		100	250	500	800
最高速度[m/s]※1		1			
繰り返し停止精度[mm]		±0.05			
駆動方式		ラック＆ピニオン			
延長モジュール長さ[mm/個]		1900※2			
使用リニアローラースライダー		LSIJ4528	LSIJ5538	LSIJ6545	LSIJ8054
動定格荷重[N]	C	8740	14145	26258	37553
モーメント[Nm]	Mx	351	2934	6870	14147
	My	1049	2700	6303	15488
	Mz	1049	1561	3636	8935
搭載 6 軸ロボット可搬重量[kg]※3			7	12	25

※1　モーター・減速比の変更により可変です。

※2　延長モジュール最長が 1 個当たり 1900mmになります。延長モジュールを短く製作することは可能です。

※3　メーカー・型番により変動します(目安)。

【外形図】

HST45V

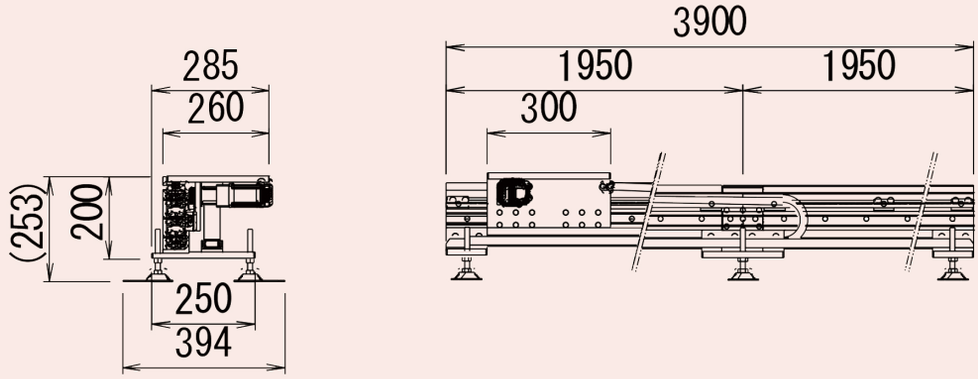

HST55H

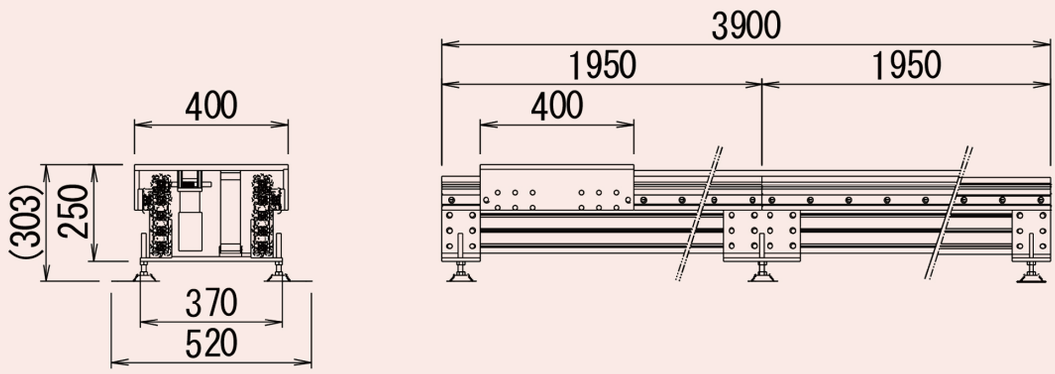

HST65H

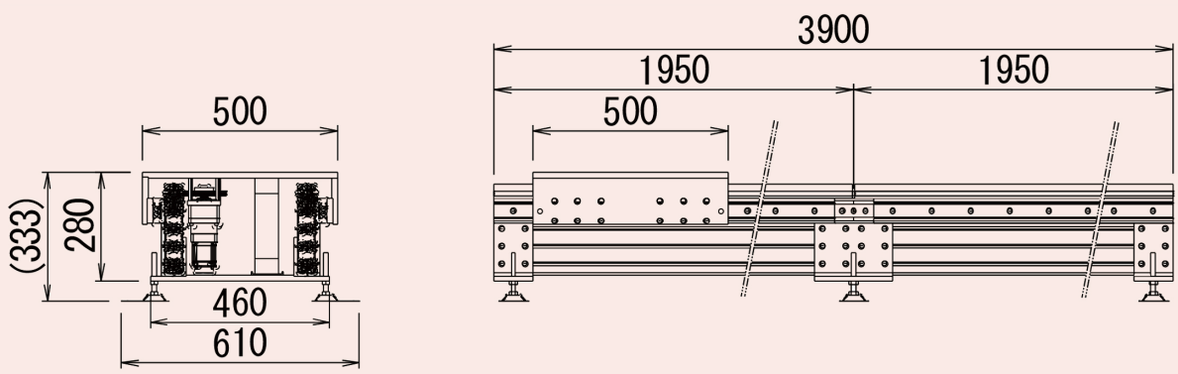
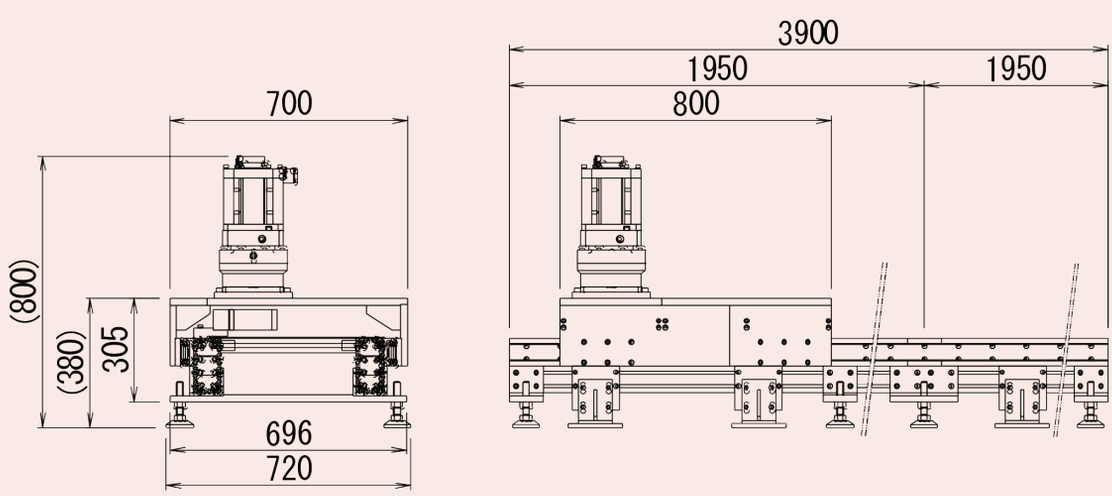
HST80H